FRM

Maandblad over vrije radio en televisie

TECHNIEK:
EXTRA VEEL, o.a
LINEAIRS (ook 2m)
BUIZENSCHEMA'S

9e jaargang
nummer 7/8
Juli / Aug. 1982
Losse nummers
FL. 4,95
België BF. 95,–

FREE RADIO MAGAZINE & TV!

EXTRA DIK vakantie nummer

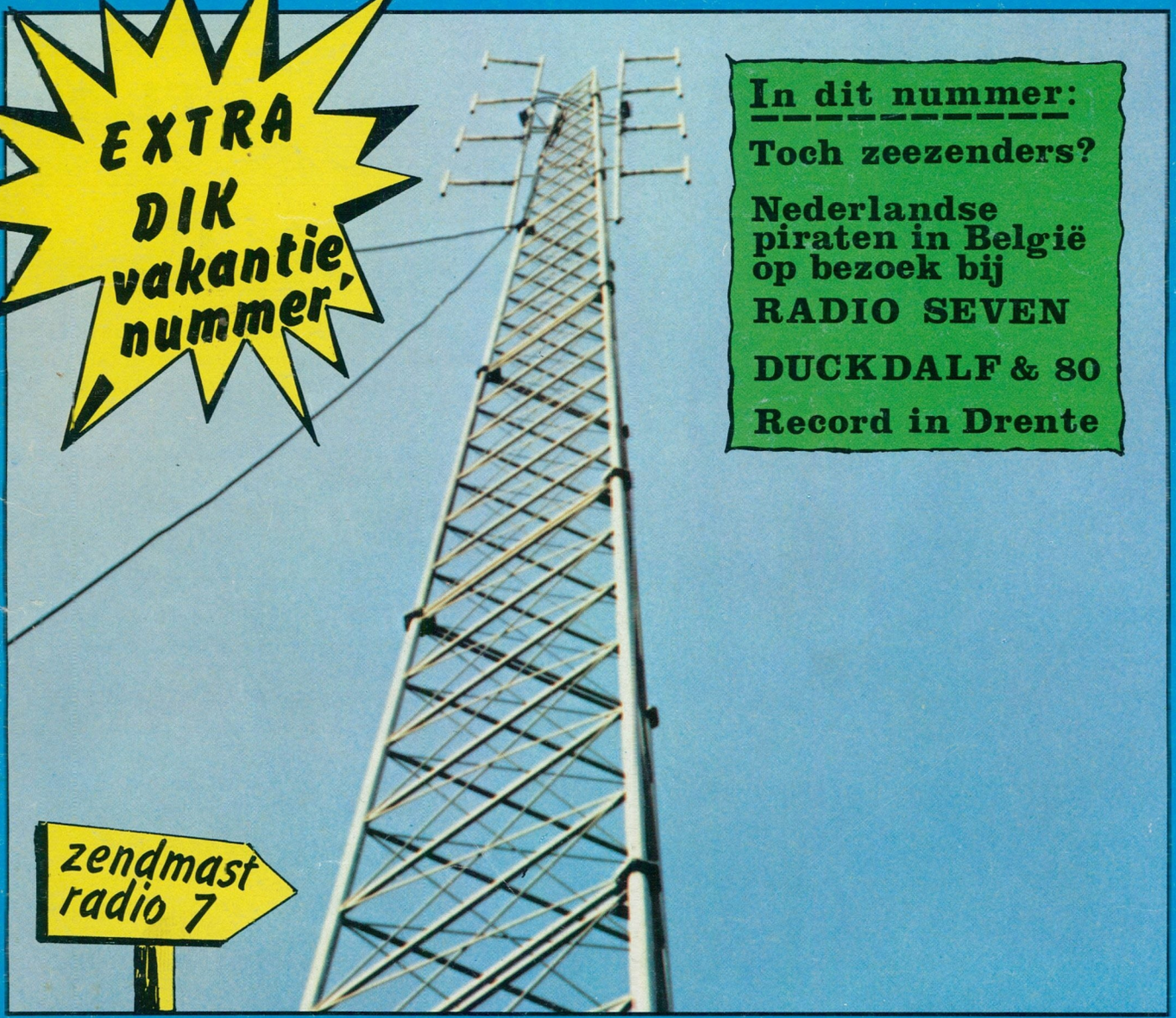

In dit nummer:

Toch zeezenders?
Nederlandse piraten in België op bezoek bij RADIO SEVEN
DUCKDALF & 80
Record in Drente

FRM PRINTEN

35 WATT EINDTRAP 88-108 MHz.

Eindtrap uit FRM 4-1982.
Print met bouwbeschrijving .....Fl. 17,50

10 WATT FM ZENDER

Print voor de bouw van een 10 Watt FM zender. Totaal 7 transistors en 4 diodes, alles op één print incl. de eindtrap met de BLY 87A, ideaal voor mobiel gebruik.
Print, schema en bouwbeschrijving ..... Fl. 25,--

PREEMPHASIS-VOORVERSTERKER met 15 KHz FILTER.

Preëmphasis voorversterker uit FRM 5-1982
Print met beschrijving .....Fl. 12,50

55 WATT EINDTRAP 88-108 MHz/144-148 MHz.

55 Watt lineair bij een input van 4 Watt (100MHz.)
Zie publikatie FRM 7-1982
Print en componentenopstelling.....FL. 17,50
Bestelnummer 3208

IPS

POSTBUS 10252, 1001 EG AMSTERDAM
GIRO: 909515 t.n.v. A.DEBELS
Tel. 020-320807
Levering bij vooruitbetaling of onder rembours. Prijzen incl. BTW en excl. evt. rembourskosten.

LOW-PASS FILTER **NIEUW**

Opnieuw berekend en uitgetest, met als resultaat een kleiner en eenvoudiger filter met betere specificaties. Bestemd voor zenders werkend van 88-108 MHz. Demping over het gehele bereik van 88-108<0,6 dB. Onderdrukt harmonischen boven 140 MHz. beter dan 55 dB met 2 kringen op 200 MHz. met een extra onderdrukking van 25 dB. In combinatie met het pi-filter in de eindtrap wordt een totale onderdrukking verkregen van meer dan 70 dB over het gehele gebied boven 140 MHz. Geschikt voor zenders tot ca. 60 Watt. Wordt geleverd in metalen kastje met amphenol aansluitingen.
PRIJS .....FL. 49,=

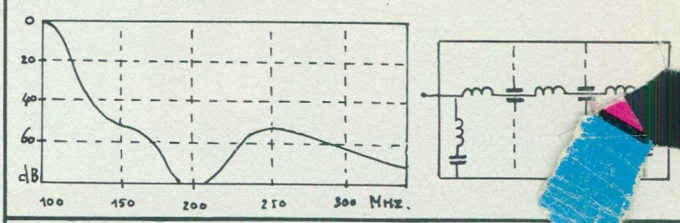

Frequentieteller 550 MHz.

550 MHz. frequentieteller wordt geheel compleet geleverd op print. Ook de schakelaar voor poorttijd en komma zit al op de print. (Bij bestelling via de post wordt deze los meegeleverd, maar de print is al geboord, dus alleen insolderen.) Alleen de voedingsspanning (ca. 12V) aansluiten en evt. in een kastje bouwen en de teller is klaar. Zelf is gezorgd voor een tweede HF ingang met voorversterker zodat kleine signalen ook gemeten kunnen worden. Op deze ingang kan ook b.v. een telescoopantenne worden aangesloten waarmee dan HF signalen gemeten kunnen worden zonder direkt in de schakeling te meten. 8-cijferig display.

FL. 299,=

BEWAARBAND F.R.M.

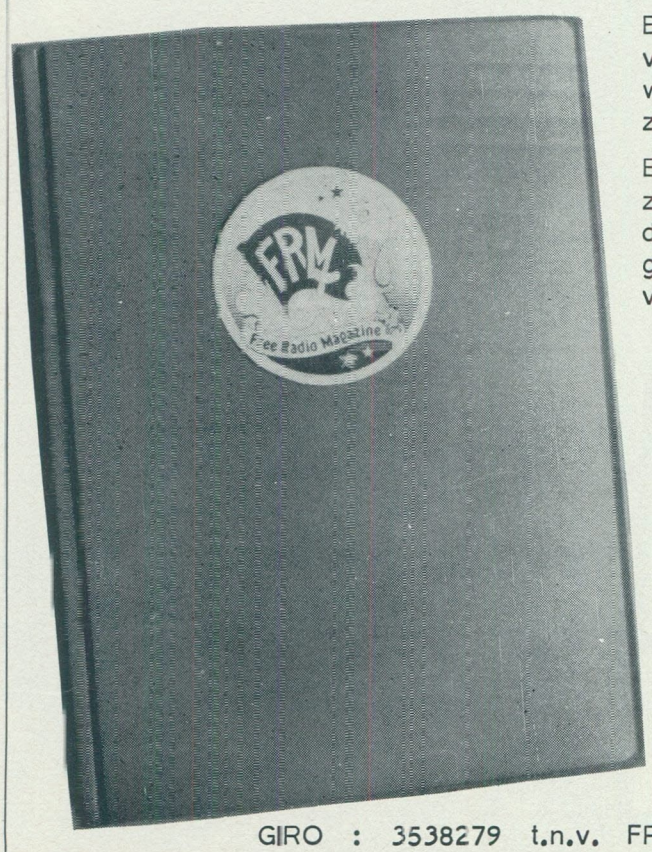

Bewaar je F.R.M.'s netjes in deze stevige bewaarband van groene kunststof. Uniek opbergsysteem d.m.v. strips, waar het blad achter geschoven wordt en zonder uit te zakken blijft zitten.

Eén band is voldoende voor een hele jaargang. De banden zijn ook geschikt voor de 2 voorgaande jaargangen. Op de rug transparant vakje, waarin een kaartje kan worden geschoven voor vermelding van jaargang en andere gegevens.

PRIJS: Fl. 19,95

De prijs is inclusief verzend- en verpakkingskosten. Bij verzending onder rembours *f* 6,-- extra rembourskosten.

Bespaar guldens!

Spaar nu portokosten..... Bij gelijktijdige bestelling van de bewaarband + oude nummers van het F.R.M. (zie pagina 2) vervallen de portokosten van de bestelde F.R.M.'s.

GIRO : 3538279 t.n.v. FREE RADIO MAGAZINE, POSTBUS 10252, 1001 EG AMSTERDAM.

*3 *3 *3

VERLENGING ABONNEMENT

ALS HET ABONNEMENT VERLOPEN IS, VINDT U BIJGAAND EEN ACCEPTGIROKAART.
Verlengingen dienen vóór het einde van de maand op onze girorekening te zijn bijgeschreven om te voorkomen dat men een nummer moet missen.

PRIJS ABONNEMENT: (Verschijnt 11x per jaar)
Fl. **32,50** per jaar.
Losse nummers Fl. **4,95** per stuk.
Vóóruit te voldoen op postgiro
35 38 279 t.n.v. José Herps /
Free Radio Magazine te Amsterdam

UITGEEFSTER / EINDREDAKTRICE:
José Herps

Uiterste **sluitingsdatum** inzendingen kopij:

12 AUGUSTUS 1982

Verschijningsdatum nr.**9: 1 SEPTEMBER**

De inhoud van het FRM komt voor een groot gedeelte tot stand door inzendingen van de lezers. Deze niet-redaktionele artikelen behoeven niet met de mening van de uitgeefster overeen te stemmen.
Het geheel of gedeeltelijk overnemen van de inhoud van het FRM is niet toegestaan zonder voorafgaande schriftelijke toestemming van de uitgeefster.
Inzendingen/Advertenties zijn voor verantwoording van de inzender c.q. adverteerder.

SUBSCRIPTION PRICE ABROAD:
People living outside Holland and Belgium have to pay DG 50,– a year for 11 issues.
Single copies DG 6,45 or 7 International Reply Coupons.
Payments can be made by International Money Order or cash by registered mail.
Bankcheques can not be accepted.

Verspreider Nederland:
BETAPRESS BV - GILZE. Tel. 01615-2851
Verspreider België:
AMP - BRUSSEL. Tel. 02-5240130

Druk: Habo / Dacosta - Utrecht

Postbus 10252 — 1001 EG Amsterdam
TEL. 020 - 327464

INHOUD:

Pag.:

3. Randstadpop
5. Abonnenties
6. Johan & Henk
7. Everybody Salsa / Ready Mix Parade
8. Meetings
9. De Lo.Li.Ta's
10. Radio Duckdalf/80 – Bergen Nh.
12. Vrije Radio in Nederland
14. Radio Vrij Steenbergen Nb.
15. Radio De Zeester / Radio Jaroni
16. Lokale omroep
18. Record De Bandbreker –Hoogeveen
19. Mebo II – Groningen
20. DX-rapporten
21. Stickers en QSL-kaarten ruilrubriek
26. Radio Seven – België
29. Algemene berichten België
30. Radio Intercity
31. Het lokale radioboek
32. Interview met Samantha Dubois
33. Zeezenders
34. Italië
35. Zwitserland
36. Radio 24
37. Korte Golf
38. Techniek: 90 – 150 Watt lineair
40. Lineair SD 1278
42. Vakantieschema's
44. Traploze vermogensregelaar QQE 03/12
45. FM-spionnetje
46. Zendertechniek voor de amateur

IN AUGUSTUS VERSCHIJNT HET F.R.M. NIET . . . . .

EEN JAARABONNEMENT OP HET F.R.M. IS GOEDKOPER EN HANDIGER! VUL IN DIE BON EN STUUR HEM OP . . .

NOTEER MIJ ALS ABONNEE!

naam : .....

adres : .....

woonplaats : .....

postcode : .....

abonnement met ingang van: .....

× Gaarne toezending stortingskaart
× Maak zelf over op giro 3538279
(× doorhalen wat niet gewenst wordt)

VAKANTIE !

Wat duurt dat lang, hè? Die laatste paar weekjes, voordat het weer zover is: de grote uittocht en intocht natuurlijk.
Voor mij was het even extra er tegenaan, want -vol verrassingen, zoals altijd- kwam het plan op om dit jaar het extra dikke nummer van het F.R.M. dat voorgaande jaren in september uitkwam, nu al uit te brengen. Dit heeft enkele voordelen: voor jullie dat er vooral wat extra techniek in kon, zodat de thuisblijvers zich niet hoeven te vervelen en voor mij, dat ik niet -na met een duffe kop van vakantie teruggekomen te zijn- meteen tegen een groter aantal pagina's aan zit te hikken, zoals ik me nog van vorig jaar herinner.

Hoe is het met het F.R.M. sinds de "grote verandering"? Ik moet zeggen, dat het tot nu toe allemaal erg meegevallen is. Het aantal abonnees is ongeveer hetzelfde gebleven, maar de losse nummerverkoop heeft sinds april een onverwachte stijging te zien gegeven, die zich hopelijk doorzet. Zelfs de resultaten in België geven zowaar een verbetering te zien, zodat ik het staken van de verkoop daar nog even in beraad houd. De stijging in Nederland heeft wellicht iets te maken gehad met het verdwijnen van "Break-Break", dat nu echter weer terug is onder een andere naam, met een andere uitgever, maar wel weer met Willem Bos als hoofdredakteur. Welkom terug, Willem en succes ermee.

Echt sensationeel nieuws is er eigenlijk niet te melden. Wel is er een hoop geharrewar rond lokale radio, waar we een aantal pagina's aan gewijd hebben. Verder is het vrij rustig, al zit de R.C.D. niet stil. Zo werden hier in Amsterdam weer wat razzia's uitgevoerd, waarbij o.a. Radio Unique (die net terug was), Radio Decibel (voor de zoveelste keer) en Radio Nova (die dezelfde avond te zien was op Airport TV) uit de lucht gehaald werden. In Den Haag werd Stad Den Haag het slachtoffer. Op TV-gebied komen er haast geen berichten meer binnen, maar misschien komt daar weer verandering in, aangezien een aantal Amsterdamse stations na 1 sept. rondstralend wil gaan werken. Maar dat lees je dan wel in het volgende FRM.
Prettige vakantie allemaal en tot lezens, José.

Nabestellingen losse nummers

De aanvragen van oude nummers zijn ook de afgelopen maand weer de pan uit gerezen en momenteel zijn alleen nog voorradig:

November 1980	ƒ 2,90	Mei 1982	ƒ 3,95
Juni 1981	ƒ 3,75	Juni 1982	ƒ 3,95

Van het nummer van vorige maand is nog een aardig stapeltje leverbaar, maar de voorraad van de andere nummers is zeer beperkt.
Zolang de voorraad strekt, is het voor nieuwe abonnees dit keer nog mogelijk het abonnement te laten ingaan m.i.v. het mei- of juninummer. Gelieve dit bij je aanmelding duidelijk te vermelden.

Bij bestelling van losse nummers bedraagt het aandeel in de portokosten ƒ 1,-- per nummer.

Betalingen via giro 3538279 t.n.v. Free Radio Magazine, Postbus 10252, 1001 EG AMSTERDAM of het bedrag in geldige postzegels in een enveloppe sturen naar de postbus.

Peter

Voor het eerst, dat het vullen van deze kolom me geen slapeloze nachten, zwarte krantenvingers of hoofdpijnpoeier heeft gekost, beste zelfzenders.
Ik weet het nu uit mijn hoofd. Het zijn twee vragen! Wat zou je doen als omroepdirekteur en hoe zou je handelen als minister van C.R.M. in deze tijd?
Ben je omroepdirekteur, dan kijk je om je heen en zie je, dat het media- uitbuiten bijna is afgelopen. Het volk wordt als een gigantische reus om je heen langzaam wakker, gaapt een paar keer en buigt zich dan als een donkere onweerswolk over je heen.
Gauw publiceer je een stompzinnig plan om te laten zien hoe bekrompen en vergiftigd je geest is. In plaats van ledental geldt nu als norm voor een omroep: hoe staat je gezicht. Zitten daar veel fronsen en wenkbrauwen in, dan mag je blijven. Staat er een simpele glimlach op, dan ben je eng, want dan word je te populair. Iemand, die zoiets bedenkt mist de menselijke eigenschap zelfkritiek. Denkt dat hij God is in omroepland. Dat plan van de NCRV en KRO is tè doorzichtig en ondemokratisch om verder nog woorden aan vuil te maken.

Stel je dan voor, dat je minister van C.R.M. bent. Met of zonder pijp. De inhoud van de langverwachte medianota van ex van der Louw werd zo'n beetje bekend. Hij is heel kort samen te vatten: geen cent over. De regionale omroep kan het vergeten in de komende jaren: ze mogen nog blij zijn, dat ze op deze -veel te hoge- voet geld mogen blijven verspillen aan veel te weinig luisteraars. Gelukkig komen er niet nòg meer van deze schnabbelclubs voor geflipte journalisten. Bravo!

Verder werd bekend, dat de overheid geen principieele bezwaren heeft tegen lokale omroepen, maar de beurs is leeg. Iets wat lokale omroepen die nu net doen alsof, duur komt te staan. Maar de èchte lokale omroepen in ons land hebben dat nooit zo erg gevonden. Echte lokale omroep is van de gemeenschap, dus daar moet ook het geld vandaan komen. Ik denk, dat de man in de straat veel eerder die 5 gulden voor zijn piraat zal betalen dan die honderden guldens aan inkomstenbelasting. En anders mag ook de reklame. En daar zullen de meeste piraten van nu ook geen bezwaar tegen hebben. De faktur geld, die altijd als onoverkomelijke faktor wordt opgeworpen; als een dam ja, is er voor de piraten -voor ons dus- helemaal niet. Het antwoord is dus wéér aan ons, mijne heren. We kunnen een legalisatie erdoor drukken, als we doorzetten. Het klimaat is er gunstig voor. We hebben nog de sympathie van de grote massa, de regeringsklauw verliest haar nagels.
Piraten, collega's, begraaf de ruzies, leg de verzoekjes even opzij en ga met zijn allen maar eens in je eigen dorp of stad aan het werk. Stap met z'n allen naar de burgemeester en vraag, wat hij van de piraat vindt. Stel met z'n allen een vraag in de gemeenteraad, ga eens zeuren en probeer de ambtenaren bewust te maken van je aanwezigheid. PETER, POSTBUS 43, 1713 ZG OBDAM.

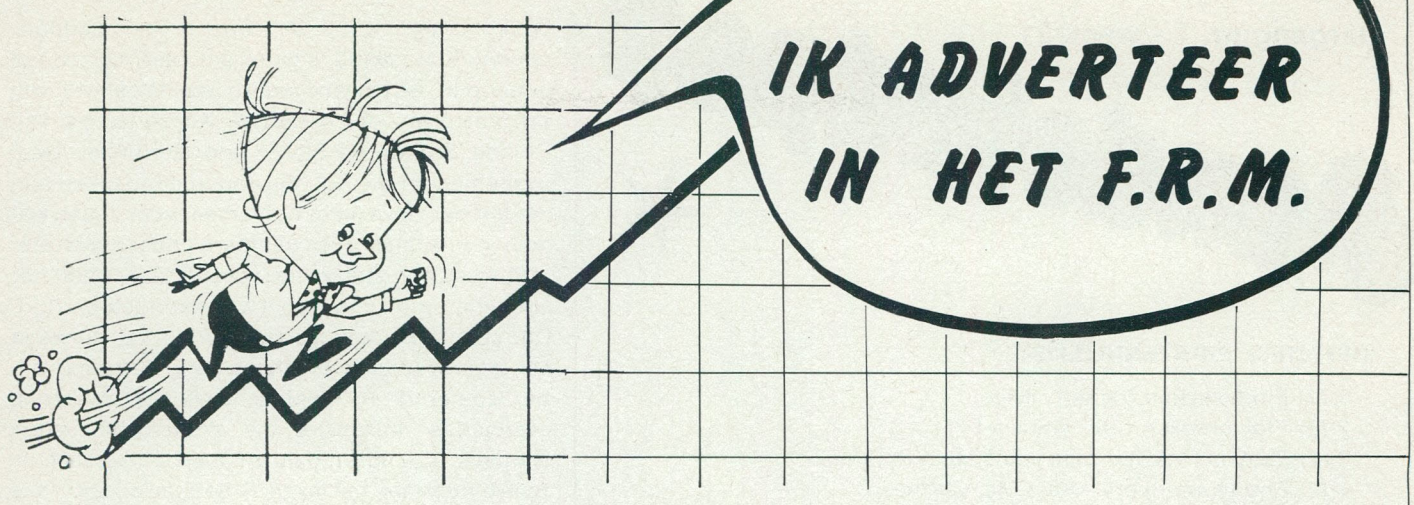

Electronicamaterialen

Een groot deel van de FRM-lezers is zelfbouwer. Er is daarom veel belangstelling naar schema's, printen, bouwpakketten en vooral . . . . . onderdelen.

Maar dit blad wordt ook gelezen door mensen, die een -al dan niet groot- radiostation runnen en kant-enklare apparatuur nodig hebben. Dat hoeven niet altijd zenders te zijn: ook meetapparatuur, voedingen, antennes etc. zijn artikelen, waar niet elke piraat een winkel voor om de hoek ter beschikking heeft.

Volkomen légale apparatuur dus. . . . . Als u als handelaar bang bent voor problemen? Legale zendapparatuur (2 meter of 27 Mc) kan altijd aangeboden worden en een speciale 3-meter zender hoeft niet altijd zo direkt omschreven te worden.

Een zendantenne kan net zo goed als ontvangstantenne aangeboden worden . . . . . .

U vindt dit blad niet "mooi" genoeg? Onze lezers wel en daar gaat het toch om, nietwaar?

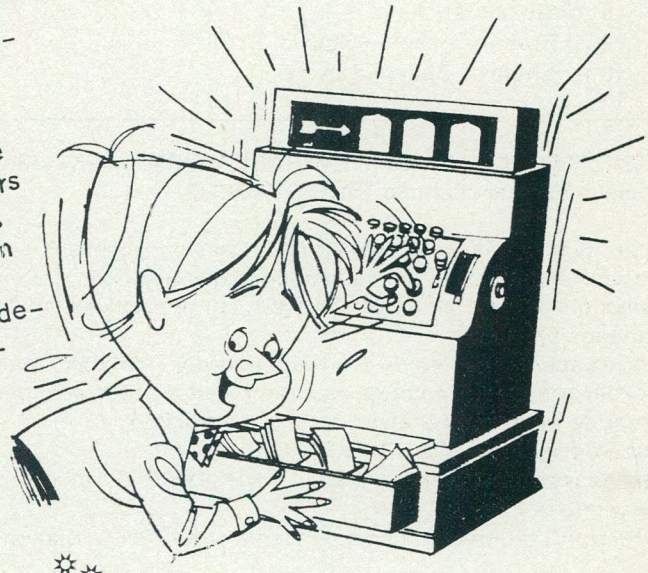

Platenmaatschappijen

U vindt, dat er niet genoeg aandacht aan muziek besteed wordt in het FRM?
Maar . . . . . is het niet belangrijker dat de muziek, die door u aangeboden wordt, op een behoorlijke manier door de ether klinkt. En daar zorgen wij voor d.m.v. onze publikatie.

Nederland is al vergeven van de pop- en andere muziekbladen. Er is echter maar één Free Radio Magazine. Dat er niet zoveel over muziek en (vooral) Nederlandstalige artiesten wordt geschreven (ligt dat ook niet een beetje aan jullie zelf?) wil nog niet zeggen, dat de tienduizenden amateurs die dit blad lezen, niet geinteresseerd zijn in uw produkten. De meeste stations zijn muziekstations en die willen best weten wat er zoal voor nieuwe platen op de markt verschijnen.

Vraag vrijblijvend onze advertentietarieven:
Tel. 020-32.74.64

jaargang nr. 1 - week 21

Randstadpop

OFFICIELE PIRATENHITLIJST

1 (1) Ein bisschen frieden - Nicole
2 (3) I love rock 'n roll - Joan Jet
3 (4) Baby makes her blue jeans talk - Dr. Hook
4 (2) Ebony and Ivory - Paul Mc. Cartney
5 (9) Body Language - Queen
6 (8) Skandal im sperrbezirk - Spider M. Gang
7 (-) Blue Eyes - BZN
8 (5) Rosanna - Toto
9 (-) Broken Dreams - Guys 'n Dolls
10 (-) Shirley - Shakin Stevens

RANDSTADPOP HIT EN TIPPARADE WORDT WEKELIJKS samengesteld door de stichting RANDSTADPOP.

Deze samenstelling geschiedt op basis van gegevens van de vrije t.v. stations en de grote vrije radiostations uit Nederland. De tipparade wordt samengesteld uit de (vele) brieven van alle kijkers en luisteraars van genoemde stations.
Als je kans wilt maken op een videorecorder (1 keer per maand) stuur dan wekelijks je eigen tipparade naar Randstadpop. Een keer per maand wordt er uit de ontvangen brieven één brief getrokken.
Deze ontvangt de VIDEORECORDER.
Elke maand vindt je in het blad „RANDSTADPOP" de bekendmaking van de winnaar.
Ook wordt dit bekend gemaakt via de (vrije) R.T.V. stations.

Postbus 55507
Rotterdam
010 - 230712

Deze maand in het blad Randstadpop :

GUYS 'N DOLLS UIT ELKAAR?
DOLLY DOTS en hun vriendjes
is PATTY BRARD echt gelukkig?
POLICE onder aan drugs?

de QUEEN concerten in Leiden. Groots. Zoals te verwachten van een dergelijke superact. Ook was er een voorprogramma. De Engelse Afro-wave groep "Bow-wow-wow" werd door de heren QUEEN dermate veelbelovend bevonden dat ze mee mochten toeren door Europa. Ook in Leiden deden ze ontzettend hun best, ware het niet dat de duizenden Queen-fans ongeduldig waren. De dupe van al dit ongeduld was dus Bow-wow-wow, die na zo'n acht nummers onder een regen van bierblikken het podium moest verlaten. Zonde dat nieuw talent door puur ongeduld geen kans krijgt. Bow-wow-wow krijgt echter een verdiende herkansing op het Pinkpopfestival.

Welkom alweer, op de tweede Randstadpop-pagina. Een maand is gauw om, niet? De maand Juni op til, een maand waarin veel te beleven valt op gebied van de popmuziek. Konserten o.a. van Rolling Stones en Simon and Garfunkel, twee evenementen die hun bijzonderheid danken aan het feit dat ze wellicht nooit meer voor zullen komen in ons land. Alles uiteraard onder het motto: „Dit word een lange hete zomer!" Daar heeft het alle schijn van, getuige het weer de afgelopen tijd. Dat stemt mij zeer vreugdevol. Vooral vanwege een zeer prettig bijverschijnsel van de zomer, n.l. de "zomerhit". U kent ze wel, die "zweterige swingende" muziekjes die u doen glimlachen wanneer u ze hoort, daar ze doen denken aan de fijne dingen van het leven. Ik hou van dit soort hits daar ze bij mij prettige herinneringen oproepen aan vakanties, hete discotheken enz. enz.. Dus heren piraten-platen-draaiers: veel zomerhits in uw programma's stoppen! En u zult de mensen in uw luistergebied zienderogen op zien fleuren. En is het tenslotte niet uw taak de alledag wat prettiger te laten verlopen? Te versieren met wat muziekjes die de mensen een prettig gevoel geven. "Zomerhits" zijn daarvoor bij uitstek geschikt! Ik hoop dat deze zomer er weer veel mag opleveren. Hieronder nog wat nieuws uit de biznis en verder tot de volgende maand. Een prettige zomer iedereen....!

Zijn er misschien hardrock-liefhebbers onder jullie? Of ben je er een die er een hekel aan heeft? In beide gevallen zou ik dan maar m'n har(d)t vasthouden. Heel zachtjes heb je het de laatste weken niet in Keulen maar in Londen horen donderen. Oorzaak: geen donkere wolken maar opnamen voor de debuut-elpee van een nieuwe Nederlandse hardrockgroep "VandenBerg". De groep is opgericht door en om de (ex) Teaser oprichter Adje v.d. Berg. Hou in de gaten.!

Soms kan het héél raar lopen in ons popwereldje. Artiesten die geen hit kunnen scoren klagen over het feit dat ze weinig of geen optredens kunnen krijgen. Terecht uiteraard. Doch als er dan een single doorbreekt raakt men bijna overspannen van alle reizen en voorstellingen die men moet doen. Die moeten echter wel de boterham op de artiestenplank brengen want roem alleen vult geen magen.
Dit laatste is ook ondervonden door de leden van de groep "DANCE REACTION" (hit: Disco Train). Dachten zij veel werk te krijgen door deze grote hit, het tegendeel is waar gebleken. Om de één of andere raadselachtige reden hebben ze nauwelijks werk in de Nederlandse zalen. "Misschien denkt men dat wij alleen een beetje kunnen dansen of zo, maar dat is niet zo." Aldus een van de leden. "We hebben allen weliswaar een dansachtergrond maar ook hebben we een gedegen zangopleiding gehad, welke goed naar voren komt in ons live-optreden." Dance Reaction meer dan dans alleen dus. Hun nieuwe (hit?)-single moet dat dan ook duidelijk maken. De titel wordt "Shanks Mare Honey".

Abonnenties

Prijs: ƒ 2,-- per regel van 50 letters, spaties of leestekens. Getypte tekst of blokletters. Abonnenties moeten vóór de 10e v.d. maand binnen zijn.
Betaling: V o o r u i t b e t a l i n g op giro 3538279 t.n.v. Free Radio Magazine, Postbus 10252, 1001 EG Amsterdam of bijsluiting in postzegels van het verschuldigde bedrag naar: FRM, Postbus 10252, 1001 EG Amsterdam.

Abonnenties kunnen alléén geplaatst worden door PARTICULIEREN. Band-/cass. opnames, stickers, schema's etc. worden geaccepteerd. HANDELAREN kunnen onze advertentietarieven aanvragen.

TE KOOP AANGEBODEN:

MIDDENGOLFZENDER + voeding. Max. vermogen 2 1/2 kW. of ruilen voor oude Engelse motor: BSA, Norton, Matchless enz. Klein defect geen bezwaar. Tevens te koop: Marconi zender 405-525 kc./1,6 - 3,8 Mc. 4,6,8,12,16 en 22 Mc. Tel. 02230-41320.

ELCO's 22000 µF/75V Fl. 13,--, 18000 µF/40V. Fl. 10,--. Nieuwe Philipsvoeding, max. 25V; 25 A. continu, kortsluitvast etc. Fl. 500,--, QB3/200: Fl. 60,--, PE1/100: Fl. 50,--. Voeten: Fl. 15,--, BLX14: Fl. 40,--. Tel. 03417-51981 (18.30-19.30 uur).

Ervaren leg. amateur bouwt op afspraak: stuurzender (met trafo) + eindtrappen (topkwaliteit). Alles apart in zwart aluminium kasten. Installeert ook door héél Nederland. Bel voor info: Tel. 02990-24206.

MARCONELLI 40 Watt FM-bak. 10 Maanden garantie. Tel. 02284-1974.

STEWARD-WARNER Marinezender (zoals vroeger gebruikt door "ABC-Europe"). VFO-gest. Freq.ber.1500-12000 kHz. Power input 12V/220V of 400V. Verm. 10-25W. Morse en spraak. Amp.meter ontbreekt. Prijs Fl. 500,-- zonder beschrijving. POSTBUS 37, BEMMEL.

LINEAIRS als bouwpakketten met stripline spoelen (echter zonder torren):

1 W in	40 W uit (BLY 87,89)	ƒ 80,--
30 W in	70 W uit (BLY 90)	ƒ 95,--
30 W in	120 W uit (MRF 245)	ƒ 100,--
5 W in	120 W uit (MRF 238,245)	ƒ 135,--

8-Traps stuurzender (bouwpakket, incl. torren); zeer stabiel, output cont. 5 W. bij 12 V./750 MA. Fl. 175,--
8-Traps zender, 5 W. zeer stabiel, geheel gefilterd. In kast en afgeregeld Fl. 387,--. Inl. tel. 055-417122 (19.00-20.00 uur) of POSTBUS 1276, 7301 BM APELDOORN.

BOUWPAKKET met BLX15 compl.met print, tor, C's, spoelen etc. + bouwbeschrijving en schema 50V. voeding en verzending (zonder koelplaat) Fl. 135,--(150 W.out). Losse BLX15 Fl. 95,--; BLW 77 Fl. 160,--; BLW 96 (350W!) Fl.235,--. Alles met schema en incl. porto. Inl. tel. 03410-15650.

VOEDING 3 kV -0,5 A Fl. 150,--. Div.trafo's, buizen en hoogspanning C. Gestab. voeding 24V-6A Fl. 70,--. Gest.voeding 12V-10A Fl. 110,--. Tel. 02276-244.

TE RUIL AANGEBODEN:

HAM Concorde II 5 x 120 kanalen, AM-FM-USB-LSB-CW. met sell.call. (oproepsysteem) en 6 mnd. garantie. Nieuwprijs ca. Fl. 1.000,--. Gevraagd: comm.ont. KENWOOD R1000 of YEASU FRG 7700 (ander merk n.o.t.k.). T.PANETH, POSTBUS 545, 3430 AM NIEUWEGEIN.

TE KOOP GEVRAAGD:

ANTENNE 8/9 elements FUBA, rotor e.v.t. + toebehoren. MATADOR, P.O.BOX 113, 1960 AC HEEMSKERK.

DIVERSEN:

TE KOOP: JINGLES zeezenderprojekt Europa '80. C60 cassette op studiokwaliteit Fl. 25,-- en verder teveel om op te noemen. Zend voor lijst Fl. 1,40 aan postzegels naar POSTBUS 545, 3430 AM NIEUWEGEIN.

AANGEBODEN: 100 top 40 singles uit midden jaren '70 in 2 pakketten van 50 stuks: Fl. 160,-- per pakket. Alles in één koop: Fl. 300,--. POSTBUS 162, BEMMEL Gld.

TE KOOP: ATARI TV-spelcassette "DODGE 'EM" Fl. 50,-- (Nieuwprijs Fl. 99,95) in originele verpakking met beschrijving. Tel. 020 - 32.08.07.

Wij van RADIO MI AMIGO willen graag bedrijven in de naaste omgeving van Veldhoven de mogelijkheid bieden reclame voor hen te maken tegen redelijke vergoeding, via onze zender. Bedrijven, die hiervoor belangstelling hebben, kunnen contact met ons opnemen. RADIO MI AMIGO, POSTBUS 7003, 5500 LA VELDHOVEN.

COLLECTOR*s ITEMS:

LP "M.F.S.B." met o.a. intro van Graham Gill en andere nummers, bekend van Radio Northsea Int.
LP "CLIFF NOBLES" met o.a. "The Horse" -tune van de Veronica Drive in Show.
LP "Spotlight on the Moog" - PERREY & KINGSLEY met diverse nummers, die door de oude zeezenders gebruikt werden voor jingles e.d.

ZÉÉR ZELDZAAM!!!!! BOOTLEGS:

LP's: PINK FLOYD Live "The best of Tour '72" en "British Winter Tour '74".

Verder div. pop & rock LP's uit de jaren '60 en '70, o.a.
JEFFERSON AIRPLANE - "Surrealistic Pillow"
KISS - "Love Gun" (Als nieuw; Amerikaanse import)
KING CRIMSON - "In the Wake of Poseidon"
KEITH - "98.6"
LYNYRD SKYNYRD - "Street Survivors" (Am.import)
LOOKING GLASS - "Brandy"
ANDY PRATT - "Resolution"
POCO - "Rose of Cimarron" (Am.import)
IAN MATTHEWS - "Hit and run" (Am.import)
HENRY MANCINI - "Big Screen,little screen" (film en TV- themes, Am.import) e.v.a.
Prijzen nader overeen te komen. Hoogste bod geldt. Tel. 020-32.74.64.

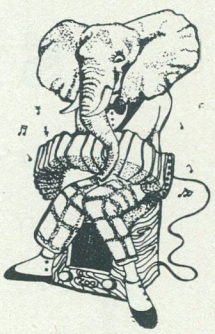

Het maken van jingles is een kunst op zich....

Je kunt natuurlijk proberen je eigen jingles te maken, je kunt je ook een jingle-plaat aanschaffen van de een of andere firma, maar ja, die worden al zoveel gebruikt...
Zijn er dan nog meer mogelijkheden om aan een kwalitatief hoogstaande en ook origineel klinkende jingle te komen? Wij dachten van wel!
Wij zijn een kleine firma gespecialiseerd in het maken van jingles en commercials. En dat is te horen ook!
In eigen beheer in professionele 24-spoors studio's opgenomen geluidsproducties voor een ongekend lage prijs!
Dat is ons handelsmerk, en dat willen we graag bewijzen ook!
Gesproken of gezongen jingles, commercials en alle verdere denkbare producties, ZOO-sound recording heeft ze voor je... of ze bestaan niet!
Voor meer informatie: ZOO-sound recording studio, Postbus **4265**, 1009 **AG** Amsterdam. Bellen kan ook: 020 - 25 04 27. Tot horens...

ZOO-sound recording studio

JOHAN & HENK: Het publiek vraagt toch naar onze platen

door de Luisteramateur uit Westerwolde.

Daar zit je dan op een doordeweekse middag in de wachtruimte van het St.Lucasziekenhuis te Winschoten te wachten op een onderzoek. Je ogen dwalen wat rond. Een bekende, behalve je vrouw, zie je niet. Je kijkt wat voor je uit en dan vallen je ogen op een gezicht, dat je toch vaker gezien hebt. De ene helft van het Oost-Groninger duo JOHAN & HENK. Na op afstand wat gepraat te hebben over het lange wachten e.d. zitten we spoedig naast elkaar.
Vraag aan Johan: "Hoe is 't? Ik bedoel, met de muziek?"
Antwoord: "Vrij goed".
V: "En met Hilversum, radio en TV?"
A: "Heel slecht. Ze vertikken het om onze platen te draaien".
V: "Maar jullie waren toch laatst bij de TROS op TV met de hit "Geloof, Hoop en Liefde".
A: Dat wel, maar dat was maar voor één minuutje. Geef mij maar de PIRATEN. Die draaien onze nummers wel. Die zorgen voor onze aandacht. Neem nou het plaatje, dat je zojuist noemde. Tot nu toe zijn er ruim 17.000 van verkocht. Vooral dank zij de piraten. Waar blijft Hilversum?
Het publiek vráágt toch om onze platen. De resultaten van de verkoop cijfers zijn toch hard. Waarom worden we dan nog niet een keer gevraagd voor de TV?
Zijn ze misschien bang dat ze van de piraten een nederlaag verwerken moeten? Ook ons nieuwste plaatje "Ik wou dat ik een poesje was", met op de B-kant een ode aan de zuidelijke zender "Bravo- Bravo" is een succes. De piraten draaien de plaat stuk. Maar in Hilversum geen gehoor. Dit is in één woord gezegd: LAF!
Als dank voor hetgeen de piraten voor ons doer hebben we al een aantal platen voor de amateurs opgenomen. Denk maar eens aan "Moeder van de zendpiraat" en het al genoemde "Bravo-Bravo". Veel amateurs verkopen platen van ons, dank daarvoor! "

Hier moet het gesprek beeindigd worden, want de zuster roept mij op voor behandeling.
Noot: Regelmatig kun je één van de leden van dit duo rechtstreeks horen op onze regionale piratenzenders, voor een rechtstreeks gesprekje met de luisteraars (o.a. Rinaldo). Hulde aan dit Groninger duo. Ze verdienen een groter succes.

Correspondentie-adres: JOHAN EN HENK (VAN DER SLUIS), APOLLOLAAN 86, OUDE PEKELA.

singleclub holland

postbus 85 emmercompascuum

Elke tweede maandag in de maand verstuurd de SINGLECLUB HOLLAND een pakket van 10 nieuwe Hollandstalige singles naar de leden voor slechts *f* 38.- (inclusief verzend- en rembourskosten)

Vraag het KENNISMAKINGSPAKKET aan (altijd 10 nieuwe singles) dan krijg je er ook nog uitgebreide informatie bij.

SINGLECLUB HOLLAND
POSTBUS 85
7880 AA EMMERCOMPASCUUM

PROMOTIE
DOE MEE

Stuur mij het KENNISMAKINGSPAKKET, zijnde 10 Hollandstalige singles voor het bedrag van fl. 38,-- (inclusief verzend- en rembourskosten). Na ontvangst van dit pakket besluit ik of ik lid word van de SINGLECLUB HOLLAND.

Naam.....
Adres.....
Postcode .....Woonplaats .....

READY MIX PARADE

1. Een beetje vrede, Nicole
2. Denk toch heel goed na, Zangeres zonder Naam
3. Het orgel speelt, Roffels
4. Vissersmeisje, John Bred
5. Zeven Brieven, Arne Jansen
6. Boer Harms, Dutch Boys
7. Sla je armen om m'n schouders, Sunstreams
8. Draai een plaat, Disco zusjes
9. Laat ons toch vrienden zijn, Dennie Christian
10. Niet geschoten, altijd mis, Nico Haak
11. Kom een beetje dichterbij, Marieke
12. Mendocino, Martin
13. Lieve Olifant, de Wuko's.
14. Deurdonderen, Normaal
15. Ik weet niet waarom, John Terra.

TIPS:

1. Dans van een robot, Electronica's.
Ik zing als de zon schijnt, Teddy Boys
3. Vraag het aan de dieren, Pierre Kartner
4. Vreemdeling, Bonnie St. Claire
5. Arm of rijk, Akkina.

LP van de week: Hits uit het Noorden, deel II.
Uitzending elke vrijdag op 101.4 Mhz.

READY MIX PARADE

6. Niet geschoten, Nico Haak
7. Vissersmeisje, John Bred/ Havenzangers
8. Deurdonderen, Normaal
9. de Mijnramp, duo de Corona's
10. Dat ene verschil, Music Boys
11. Denk toch heel goed na, Zangeres zonder Naam
12. Bak roest op 18 wielen, Henk Wijngaard
13. Mijn Soevenir, Nanja en Jack
14. Vreemdeling, Bonnie St. Claire
15. Ik zing als de zon schijnt, Teddy Boys.

TIPS

1. Altijd vrolijk, Fire-orkest
2. Oh Mary, Astrid en Mirjam
3. Santa Maria, Kleintje Pils
4. de Blinde Maagd, de Notenkrakers
5. Is dit alles, Doe Maar

LP v.d. week: Zing mee met Hommy en Emmy.
Uitzending elke vrijdagavond op 101.4 Mhz.

Omdat er deze maand geen aflevering van de "Piraatparade" binnengekomen is, hierbij een andere hitlijst uit het Noorden: de "Ready Mix Parade" van het bekende DX- en muziekstation Ready Mix uit Roswinkel, waarvan vorig jaar nog een verslag in het F.R.M. stond.
De Ready Mix Parade wordt iedere week gepubliceerd in de Musselkanaalse Courant en de twee lijsten, die hier overgenomen zijn, dateren van eind mei en de eerste week van juni.

Everybody Salsa.....

Zuid-Amerikaanse klanken bruizen door de kamer. Indrukken van het carnaval in Rio, jazzinvloeden, een nummer van Santana. Dit alles komt bij je boven, als je de plaat "Salsa Carnaval" op je draaitafel hebt liggen.
Salsa is de nieuwste Latijns- Amerikaanse muziek, die op het ogenblik hevig gepromoot wordt in Europa en nog met succes ook.

Na Calypso, cha-cha, samba etc. die in de jaren '50 en '60 naar Europa kwamen overwaaien, is het Latijns-Amerikaans in de jaren '70 eigenlijk een beetje in het vergeetboekje geraakt. Wat wel jammer is, want het is lekkere dansmuziek en mist de eentonigheid, die de disco over het algemeen kenmerkt.

Enkele jaren geleden werd de Salsa in Nederland geïntroduceerd (zo lees ik op de hoes van de plaat) en momenteel zijn Amsterdam en Parijs dè Salsa-centra van Europa.

Van 20 t/m 23 februari 1982 vond er op het Wilhelminaplein in Eindhoven het allereerste Salsa-festival plaats. In een tent van 20 bij 40 meter was er 4 dagen lang live Salsa-muziek te horen. Op initiatief van de Stichting Jazz Promotions Nederland verschenen 13 Salsa bands ten tonele. Op 2 van de 4 dagen werden van deze optredens geluidsopnames gemaakt en een selektie is op deze plaat opgenomen en uitgebracht door S.M.C. (Paradise Records SMC 100.007).
Dit festival is een groot succes geworden met een bezoekersaantal van 10.000 mensen en het ligt in de bedoeling binnenkort weer zulke evenementen te organiseren, te beginnen in de maand juli 1982.

Het is beslist aan te raden om eens naar zo'n festival te gaan. Er hangt een enorm goede sfeer, zodat een -misschien- eerste kennismaking met deze muzieksoort een plezierige zal zijn.

Voor meer informatie over de LP en over de komende festivals kun je het beste even bellen naar SMC: 020 - 72.11.41 (na 18.00 uur).

Everybody Salsa. . . . . .

16 Juli: Groot Nederlandstalig artiestengala in Dancing "De Lindeboom" te Schijndel (Nb). Aanvang: 20.00 uur. M.m.v. Bobby Prins, Highway, de Migra*s, Carolien Ploegmakers, Kleine Piraat, Bennie Rees, Nellie van Orsouw en Gery Voss. Kaarten a/d zaal Fl.12,50 en in de voorverkoop Fl.10,--. Inl. POSTBUS 211, 5480 AE SCHIJNDEL of tel. 04104-74721 of 04138-76109.

28 Augustus: DX-MEETING in het ontmoetingscentrum op de Boshuizerlaan 38b bij de Churchillaan en de 5 Meilaan in Leiden Z-W. Vanaf het NS-station Leiden CS te bereiken met de NZH-lijnen 41 of 48. De aanvang is om 19.00 uur en de toegang is Fl.3,-- in de voorverkoop en Fl.4,-- aan de zaal. Meer informatie en bestellingen: telefonisch na 19.00 uur: 071-214437 of 071-210425 of via POSTBUS 3219, LEIDEN.

4 September: Piratenbal van Anita Radio in Café-Zaal "Markzicht", Markt 50 te Etten-Leur. Met medewerking van: Barbados, Franky Valjo, bandparodist Cupajo " Jantje Sukkel, Kees de Zingende Kapper. Allen bekend van radio en TV. Aanvang 20.00 uur. Voor kaarten kunt u bellen 01608-21064 of 01608- 21274.

MEETINGS

LAAT ONS NIET IN DE STEEK!

Op vrijdag 4 juni hebben wij onze piratenmeeting gehouden, met medewerking van: Sonja, Ad van Hoorn, Gerard Schonebeek en dansorkest H3 van voornoemde.

Het was een stralende dag. Dat was dan ook de oorzaak, dat het aantal bezoekers relatief klein was, ongeveer honderd.
De stemming was echter optimaal, ook gezien de fijne artiesten. Zo spontaan en gemoedelijk, niets is te veel. Daar ben ik zo blij mee, omdat de grote artiesten vaak veel koude drukte hebben.

Ik heb ook nog diverse andere meetings bezocht, zoals in Zuidwolde (kleine opkomst, geen piraten, slechte artiesten), Amersfoort (ongeveer 30 man, prima artiesten), Thorn in Limburg (ongeveer 500 man, alles prima) en Lunteren in Gelderland (geen piraten, prima artiesten: Highway, Sonja, Jetje, Jord, Herman etc. In Dreumel (Betuwe) was de opkomst zo'n 400 man. De Sunstreams traden er op, er waren geen piraten, maar voor de rest was alles goed.
In Hengelo (Gld) was op dezelfde dag als in Zuidwolde een meeting met zo'n 300 man. Een prima stemming, de muziek werd alleen door The Brothers verzorgd en er waren ook piraten aanwezig.

Toch laten de piraten ons in de steek, zelfs mensen, die plaatsen telefonisch reserveren. Ik vind dit een slechte zaak: die artiesten doen dan iets voor ons terug, omdat wij hun platen zo goed draaien.
Niet dat onze meeting zo slecht was, maar ook zoals in Amersfoort, maar 30 man en dan nog meestal kennissen van de artiesten.

Graag zou ik de piraten op willen roepen hier eens aandacht aan te besteden. Aan dat ene tientje ligt het niet. Dan maar 1 1/2 single minder kopen; dan kan het ook.
Laat ons niet in de kou staan, piraten. Dit was ook een uitspraak van één van de artiesten, die geen duizenden guldens vragen voor een optreden.
Laten wij onze piraterij sterk houden, door ook de meetings (GOEDE) te bezoeken. Zelfs mensen uit de naaste omgeving laten het afweten. Waar ligt dat aan? Ik zou het wel eens willen weten. Aan ons niet, aan de artiesten niet, die *f* 10,-- niet. Waar dan wel aan?
Ik heb geen klagen. Onze laatste meeting in de Scherpenhof te Terwolde was grandioos. Toch wil ik de mensen uitdagen.
En hierbij wil ik ook die mensen bedanken, die er wèl waren op de 4e juni in Wilp.

LUISTERAMATEUR EPPO - WILP Gld.

Red. Ik zou je ook niet kunnen zeggen, waar het aan ligt, Eppo. Misschien zijn er wel teveel meetings de laatste tijd en worden de mensen selectiever. In jullie geval is het mogelijk, dat je pech had, dat op dezelfde avond de meeting in "De Woage" te Halle plaatsvond, waar de tent -zoals gewoonlijk- weer stampvol zat. Die avond was een groot succes, niet in de laatste plaats door het optreden van de Lo.Li.Ta's, waar Bennie van "De Woage" zo enthousiast over was, dat hij beslist wilde, dat er een artikel over deze artiesten in het F.R.M. zou komen.
Hij is het geweest, die dit allemaal heeft geregeld en hierbij wil ik Bennie daar nog even voor bedanken.

José.

DE LO.LI.TA.'S

In de allereerste plaats een woord van dank aan de heer en mevrouw Winters uit Groenlo om de reden, dat ze zich geheel belangeloos inzetten voor zowel iedere amateur als nederlandstalige artiest. Dat zij ook dit blad, het FRM, een warm hart toedragen blijkt wel uit het gesprek dat ik zaterdag jl. had met "Ben en Mientje". Deze naam is zeer geliefd onder de Achterhoekse amateurs. Maar ook de artiesten horen graag hun naam, daar zij altijd zeer korrekt en netjes werken.
Wij zijn dan ook zeer erkentelijk dat zijzonder dat wij hiervan op de hoogte waren- u als blad te attenderen op de aktiviteiten onzerzijds.

Om een eerlijk en zo goed mogelijk beeld te geven, hoe het allemaal is gegaan, schrijven wij het volgende:
Dhr.te Loo Jr. heeft ruim 27 jaren op de buhne gestaan, zowel in als buiten Nederland; de eerste zeven jaren als entertainer-accordeonist. Na die periode ben ik gestart met de "LOllige LIedjes TAppers". U merkt het al: de Lo.Li.Ta's is de afkorting van deze naam. In die twintig jaar is dit de derde formatie onder genoemde naam.

In het jaar 1980 in november is de succesformule geboren en ik moet zelf concluderen: tot ons aller genoegen.
De bas wordt bespeeld door Bram Krijgsman -geen onbekende in de wereld van de muziek-, de drums wordt bewerkt door Marcel Menkehorst, gitaar is het instrument dat tot in de puntjes wordt beheerst door Wim Heerink en de accordeon + orgel en alles wat met toetsen heeft te maken is voor rekening van E.te Loo Jr., terwijl de genoemde heren ook goed uit de voeten komen met het vokale gedeelte. Teksten en muziek (composities) zijn tot taak van E.te Loo Jr.
In begin juni jl. hadden wij het genoegen, dat de heer Willy Tempels ons orkest kwam versterken als 5e persoon. Hij blaast een fijne partij op de tenorsax, speelt goed gitaar en wat zijn stem betreft: al met al een goede aanwinst.

Inmiddels hebben wij 4 singles uitgebracht waarvan de produktie in handen is van de N.O.N. Nederland Studio's in O.L.V. Dhr. en Mevr. Donkelaar, beter bekend als Ellis en Ben. Dat het vakmensen zijn, hierover bestaat geen enkele twijfel. Wij zullen dan ook dankbaar gebruik maken van kennis en ervaring van deze materie.
Valt nog te vermelden, dat onze vijfde single in een vergevorderd stadium is. Wanneer de buhnewerkzaamheden het even toelaten duiken wij weer de studio in, want wat wij willen is iets nieuws brengen, dus geen reprodukties van nummers van 30 jaar terug.
Tegenwoordig zijn het haast allemaal liedjes, die op herhaling komen. Ze zijn echt wel goed, maar er moet ook eens worden geprobeerd zelf te schrijven of te componeren.
Nu weten we wel dat dit niet erg gemakkelijk is, maar het maakt het allemaal wel mooier (althans, dat hopen wij en we hopen tevens, dat de luisteraar dat ook zal beamen). De geweldige inzet van het hele team om er iets van te maken geeft een berg stimulans om op deze weg door te gaan. Er wordt hier dan ook keihard gewerkt (niets voor niets).

Hoe kwamen wij aan onze eerste single?
Ja, goed geraden, de amateurs "Piraten Vijf" uit de Achterhoek. Wij speelden in februari 1981 op het zilveren huwelijksfeest van de "Develi" zijn ouders. Hij is één van de Piraten Vijf, de anderen zijn Tosca, Bonanza, Heipol en zendster Manuel. Hier werd door hen gevraagd of wij een liedje konden maken, een herkenningsmelodie. Dat is ons toevertrouwd en zo is onze single "Piraten Vijf" ter wereld gekomen met eigen tekst en muziek. Nu is dit in een kleine studio opgenomen; de kwaliteit laat dit horen, maar voor ons was het een hele belevenis.

Gevolg: begin juli 1981 kwamen we in kontakt met de N.O.N. met het resultaat dat wij naar huis gingen met een 2-jarig platenkontrakt, dat we dan ook zeer graag waar wilden maken. Tot op heden zijn we zeer tevreden, daar wij in de studio ontzettend goed worden begeleid en nu we de kans hebben om er iets van te maken, zullen wij dit niet nalaten.

Onze fans en luisteraars willen wij laten genieten van de liedjes, die wij Tappen en gezien het publiek erg enthousiast reageert, is dit voor ons zeker een aanmoediging. Waar wij optreden, worden we altijd leuk onthaald, volle zalen en een gezellige sfeer, de moeite waard voor die mensen, die iets willen organiseren.

De volgende singles zijn uitgebracht: "Piraten Vijf"/"Dromen", "Marianne"/ "Hee, jongens we nemen er nog een", "Mooi Holland"/"Het Witte Mazda Lied" (piraat uit Winterswijk, geen onbekende voor het F.R.M.

De vierde komt uit omstreeks de 10e juli met als titel "Ik was bijna een echte later" met op de B-kant zeer toepasselijk in deze tijd: 'Zonder Poen????, vergeet het maar".

Zoals ik reeds vermeldde, allemaal tekst en muziek van ondergetekende. Waar worden onze singles gedraaid?

Natuurlijk door elke amateur, die ons plaatje in zijn bezit heeft. Inmiddels zijn dat er al heel wat, Radio Oost en in het programma "Gerard de Vries draait op verzoek" de maandagmiddag.

Waar wij optreden?
Overal in het land, op personeelsavonden, bruiloften, party's en meetings.

We zijn nog een heleboel van plan en we blijven ons best doen om iedereen zo goed mogelijk van dienst te zijn.

Namens ERNST, BRAM, MARCEL, WIM en WILLY,

Groeten van

DE LO.LI.TA's.

L o.l i.t a.'s

DANS en AMUSEMENTSORKESTEN

E. te LOO Jr. — 7126 BS Bredevoort
Roelvinkstraat 16 Telefoon 05438 - 331

* RADIO DUCKDALF * * EN 80 * * BERGEN * ****

Een reportage van Peter.

Op de derde paasdag bezocht deze verschoppeling van het Nederlandse omroepwezen het fraai gelegen dorp Bergen. Dorp van H.Roland-Holst, Kees Brugge, de familie Torringa, Snijbonenmolensisters en mijn lerares Frans. Die ook in dit rijtje thuishoort.

Maar er wonen ook heel gewone mensen in deze Noordhollandse kustplaats. Vier van deze mensen zijn een deel van het Radio Duckdalf/80 team, de lokale omroep van Bergen. Een station, dat direkt opvalt tussen het "grauw" van verzoekstations in deze omgeving.
Duckdalf/80 klinkt namelijk behoorlijk professioneel.

Het begin lag met kerstmis 1979 achterin de huiskamer met één pick-up. In maart van het volgende jaar kwam een samenwerking tot stand.

Met Radio '80, die achter de naam werd geplakt. De samenwerking verloopt volgens mijn harige woordvoercer nog altijd goed. Iets wat je ook wel mag omlijsten. Er is een fanclub, die na een moeilijke start nu 300 leden telt en de Bergense omroep geeft 4 keer per jaar een blaadje uit. Hierin staat de playlist van een goud-van- oud programma op de zondagavond en een top 15 waaruit blijkt, dat er veel aandacht is voor het populair-nederlandstalige genre.

Ik zou verder een bekend verhaal vertellen. Maar deze Bergenaren doen iets wat je niet veel tegenkomt in dit land.
Het is een echte lokale radio.

Het kontakt met de luisteraar, waar het om draait bij een lokale zender, wordt intensief onderhouden. Men beperkt zich niet tot de telefoon, maar gaat het dorp in. En laat de mensen zien, dat er een lokale zender is.

Najaar 1981 organiseerde men het "Duckdalf/80 Festival" ter gelegenheid van het 100e lid, dat men mocht noteren. En van een klein feestje in besloten kring kwamen ze terecht in de "Rustende Jager", samen met nog 500 man. Een gezellige familie-avond met veel regionale en nationale artiesten, zoals Robin de Ruiter en Willempie van Duin. Dat was het DD/80 festival. Je hoort de mensen er nog over.

Maar daar liet men het niet bij: een portable zendertje werd aangeschaft. De mogelijkheden, die je dan krijgt, werden volledig benut. De kerstviering voor bejaarden vorig jaar kon lang niet door alle bejaarden worden bijgewoond. Aan DD/80 werd gevraagd of ze het live konden uitzenden. En zoets kan dan. Dat was niet alleen in de tehuizen een succes, ook de geluidskwaliteit was opvallend goed.

Ook is men wel eens zo maar bij mensen op de koffie geweest. Weet heel Bergen meteen, dat je drie scheppen suiker neemt. . .

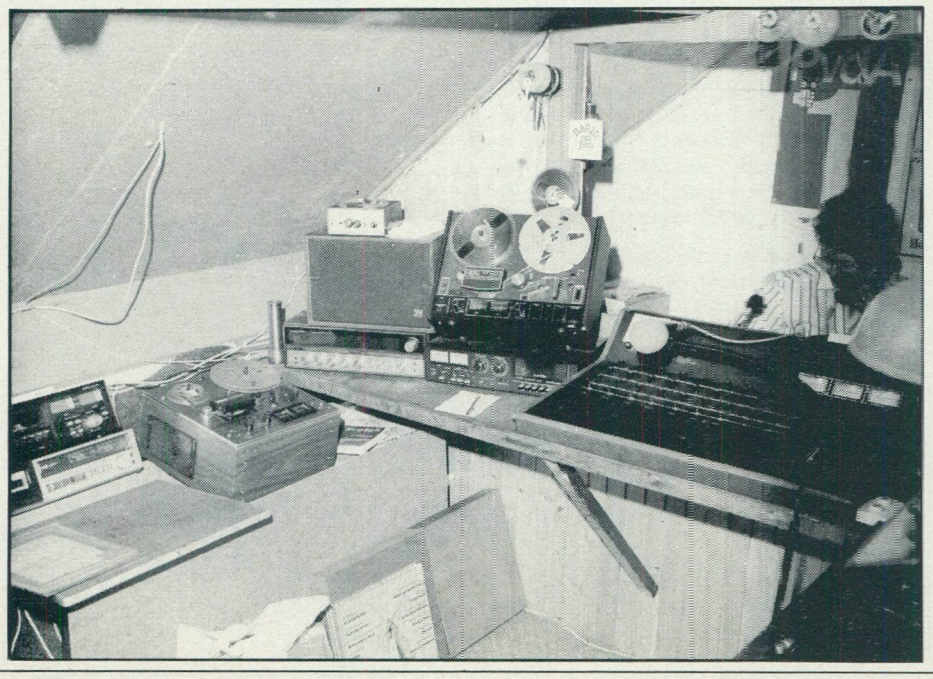

Een evenement, dat ook dit jaar weer live wordt uitgezonden is het "voetbal van de straat- toernooi", waaraan de aktieve piraten zelf ook meedoen. Tijdens de plaatselijke verlichtingsavond in augustus stond men met een caravan op het plein, waarvandaan op vaderdag surprises worden uitgedeeld.

Er zijn nog wel een paar stuntjes op te noemen van dit zeer kreatieve team, maar het laatste mag er ook zijn.
Met Pasen werd een puzzlerit voor automobielen georganiseerd door Kennemerland, waaraan 43 voertuigen zich letterlijk verbonden.
Een prestatielijst die er voor een non-commerciële piraat ongelooflijk uitziet.

Lokale radio is dus heel goed mogelijk zonder wettelijke kaders. En zolang de bevolking haar steun aan de uitzendingen blijft geven zullen de medewerkers ermee doorgaan.

Dat hoop ik in ieder geval, want de formule van Duckdalf/80 is uniek.

Neem nou alleen maar die naam .....

AANTAL MEDEWERKERS:

15, waaronder een professioneel uitgeruste fotograaf.

AANTAL PLATEN:

1000 singles, 300 LP's, volledig geadministreerd.

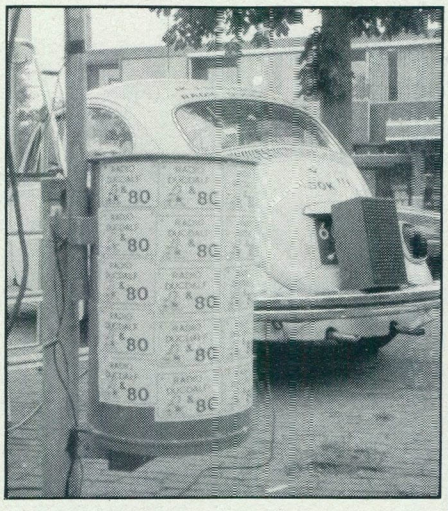

VERMOGEN ZENDER:

30 Watt, zelfbouw. Principiëel in mono.

STUDIO:

Professioneel. 1 Groot zelfbouwmengpaneel, 2 draaitafels, 4 tapedecks etc.

FREQUENTIE:

99,9 MHz. F.M.

De foto's bij deze reportage werden genomen door de speciale Duckdalf fotograaf.

Programma's

Zondag:

19.30 u. Non stop muziek met Joop
20.00 u. Verzoekjes en groetjens.
21.30 u. Gouwe ouwe met Bert
23.00 u. Zendersluiting

Woensdag:

09.00 u. Verzoekjes en groeter

Donderdag:

20.00 u. Mees met de "Hollaandse Platensjees"

Vrijdag:

09.00 u. Verzoekjes en groetjes
10.00 u. Regio Info "Onze poes en buurmans kater" met Joop en Hugo
11.30 u. "Kinderen voor kinderen" - rechtstreekse groetjes.
12.00 u. Zendersluiting.

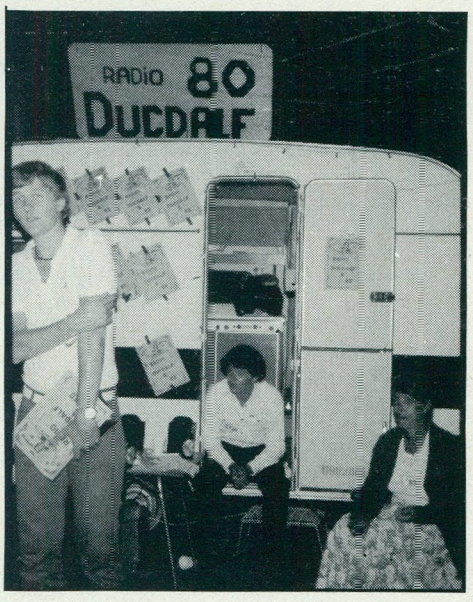

Reakties via Peter, Postbus 43, 1713 ZG OBDAM.

VRIJE RADIO IN NEDERLAND

AKTIE "DE KABEL/ETHER MOET VRIJ"

Op dit moment lezen we in diverse kranten, dat de kabelabonnees in grote getale hun abonnement opzeggen; 10% reeds. Enerzijds is dit te wijten aan de verhoging van het abonnement, dat weer te wijten is aan de grotere controle, die de maatschappijen uitoefenen op vooral de tv en in mindere mate de radiopiraten (de knop omdraaien). De meeste grote steden -behalve Amsterdam- hebben de knop al omgedraaid voor piraten. Dit werkt echter kostenverhogend, daar er 's nachts personeel aanwezig moet zijn voor de controle.
Nu dachten wij altijd, dat de kabel in feite een kolossale antenne is, die signalen uit de vrije ether opvangt. "Nee", zegt de overheid, "wij maken uit, wat gezien en gehoord mag worden". Dus ..... geen piraten, geen satelliet tv, geen Moskouse zender op de kabel. Dus toch via de achterdeur de dictatuur binnengehaald. Het resultaat mag worden, dat iedereen nu de kabel opzegt en weer een eigen antenne op het dak zet. Wat zijn we daarmee opgeschoten? Niets.
Wat kunnen we doen? Protesteren. Voor de meest onbenullige dingen wordt tegenwoordig geprotesteerd, doch voor zoiets wat ons allemaal, van nul tot tachtig jaar aangaat, daar bekommert men zich tot op heden niet om. Het wordt nu tijd, dat alle fans van vrije radio, dus werkelijk iedereen, nu eens zijn protest laat horen.

WAT KUNNEN WE DOEN? De Stichting Media Communicatie wil deze aktie co-ordineren. Wij stellen het volgende voor:
Laat alle piratenstations in Nederland het volgende omroepen:
"De kabel/ether moet vrij. Vraag nu handtekeningenlijsten aan bij S.M.C., POSTBUS 53121, 1007 RC AMSTERDAM. Elke vrije radio gaat zijn kennissenkring af om handtekeningen op te halen. Na enige maanden worden deze handtekeningenlijsten aangeboden aan de minister van CRM, in aanwezigheid van alle afgevaardigden van vrije radiostations- en organisaties in Nederland. De aktie wordt onderstreept door een stickeraktie, welke elke deelnemer kan ontvangen door storting van Fl. 5,-- op postgiro 4065700 t.n.v. SMC te Amsterdam. U kunt ook een briefje van Fl. 5,-- in een enveloppe naar ons sturen. Na enige weken worden de stickers verzonden".
Piratenzenders, die deze aktie willen ondersteunen, gelieve ons na 18.00 uur te bellen of (nog liever) een briefje te sturen naar onze postbus.
Laten we hopen, dat we er over enige maanden een grootse manifestatie van kunnen maken. Onze telefoonnummers:
020-721141 (R.Olthof) of 02510-28657 (P.Treffers).

ETHERENQUÊTE DEN HAAG;IS COMMERCIE SCHADELIJK?

In Den Haag is grote behoefte aan vrije radio. Toen wij (Peter, Jan en Leo) in de maand juni -maar liefst 2 weken lang- een onderzoek deden naar het funktioneren van de vrije radio, werd dit maar weer eens al te duidelijk. De enquete werd gehouden op de drukste punten van de stad. Op de Haagse markt en ook in de binnenstad. De vragen, die gesteld werden waren:
1) Luistert u wel eens naar radiopiraten?
2) Wat is uw favoriete station en waarom?
3) Wat vind u van reklames?
4) En wat is uw favoriete programma?

Bij vraag 1 kregen we de indruk, dat de populariteit van de vrije radio was gestegen. En dit bleek inderdaad ook zo te zijn. In nov. 1981 luisterde er volgens de door ons gehouden enquete (die wij toen overigens niet naar het F.R.M. hebben opgestuurd) 40% van de Haagse bevolking dagelijks en 20% af en toe, 15% vond het maar storingsapparaten en 25% had er nog nooit van gehoord!!!!! (Leek ons onmogelijk).
Nu -in juni 1982- geeft het ons een heel ander beeld en wel: 53% luistert dagelijks -een stijging van maar liefst 13%-, 27% af en toe (stijging van 7%, die voortvloeit uit "nooit van gehoord" of "storingsapparaten") en daling van 10% bij de storingsapparaten en weer eens een daling van 10% bij "nog nooit van gehoord". Een flinke stijging dus in Den Haag.

Op vraag 2 "Wat is uw favoriete station" staan hieronder de percentages van '81/'82:

	1981	1982	
CENTRAAL	28%	24%	- 4%
TELSTAR	27%	20%	- 7%
KLIMOP	21%	34%	+ 13%
STAD DEN HAAG	---	10%	+ 10%
OVERIGE STATIONS	24%	12%	- 12%

Zoals je ziet: een grote stijging voor Radio Klimop met 13%. En waarom? Het station blijft Haags en daarbij draait het geen reklame, veel hollandstalig en speelt geen Hilversummetje. Dit waren de motiveringen, die wij kregen op de vraag waarom.

Op vraag 3, die als nieuw in het pakket was opgenomen, waren de antwoorden bijna allemaal hetzelfde. Zo kregen wij te horen: "als de gelden (geldbedragen) de dienst gaan uitmaken is het al niet leuk meer. Je luistert immers voor de muziek en niet voor de reklame". Ook was er een zeer groot aantal mensen, dat zei: "in de tijd, die ze aan reklame besteden, kan ik rustig koffie schenken, want ik koop toch bij mijn eigen vertrouwde winkelier". Een zeer klein aantal mensen: "och, ze moeten toch ergens de platen etc. van kopen".
Toch blijkt dat commercie schadelijk is voor jezelf en je station.

En dan tenslotte de laatste vraag: "Wat is uw favoriete programma?". Ook hiervoor een kolom '81/'82:

	1981	1982	
CENTRAAL- "Fred Z. Half om"	19%	16%	- 3%
TELSTAR -"Sjors van Dijk T.K.A."	20%	19%	- 1%
TELSTAR - "Michel de Ruiter Show"	16%	16%	----
KLIMOP -"Harry's Popshow"	17%	17%	----
KLIMOP- "Gesodecampshow -Dave"	22%	24%	+ 2%
OVERIGE PROGRAMMA's	6%	8%	+ 2%

Opmerkelijk is dat in de programma's van Telstar en Centraal reklames worden gedraaid, waar dus een daling van resp. 1 en 3% voorkomt, plus een staanblijver.
Bij Klimop is dit aanmerkelijk anders: 1 zitteblijver en een stijger.

Dit wat betreft de etherenquete in Den Haag. Zo zie je maar weer, het is leuk om een groot publiek te bereiken, maar het is moeilijk om ze te houden.

PETER, JAN & LEO.

DOLLAR VOOR PIRAAT

Radio Atoom Alarm, de piratenzender van de gezamenlijke Noordelijke Atoom Alarmgroepen heeft ook sympathisanten in het verre Canada. Willem van Leenhoff uit Quebec las in Canadese kranten over de radiostrijd van de Alarmgroepen tegen kerncentrales en stuurde een cheque ter waarde van 1 canadese dollar.
Het inwisselen stuitte op problemen: de administratiekosten voor het verzilveren van de cheque kwamen op zo'n vijftien gulden. Het plaatselijke meedenkende bankfiliaal was echter bereid deze kosten voor haar rekening te nemen, zodat het steunfonds van de Atoompiraat met Fl. 2,17 kon worden aangevuld.

BOKKERIJDER SCHIET BOK

Het is niet de gewoonte van het F.R.M. om negatievelingen op de band aan de kaak te stellen, maar over dit station zijn de afgelopen maand zoveel "hulpkreten" binnengekomen, dat we hier een uitzondering maken.
De Bokkerijder (POSTBUS 584, SITTARD) maakt diverse DX-ers het leven zuur, zoals blijkt uit het schrijven van één van de inzenders, een luisteraarster uit omgeving Sittard:
Op zat. 29/5 was ik naar piraten aan het luisteren, die aan het DX-en waren. Veronica Sittard kreeg verbinding met BEO (Z.O.Gelderland) en Beo werd van de band gedrukt. Kleine Paloma (Habst) krijgt verbinding met Zuid, wordt weggedrukt. Telstar (Gaanderen) ging het ook zo. Mira (Maastricht) vraagt rapport Noord. Wordt ook van de band gedrukt. Dit allemaal is te danken aan de Bokkerijder. Laat ik dit station langs deze weg waarschuwen: als ik er achter kom, waar hij woont, komt binnen de kortste keren de PTT en dan is het voorgoed gedaan. Amateurs, maak géén verbinding meer met die negatieve Bokkerijder".
Hopelijk hoeft deze luisteramatrice haar dreiging niet waar te maken en komt Bokkerijder tot andere gedachten.
Zoniet, dan is het wellicht toch de beste oplossing om dit station gewoon te negeren.

AKTIE DELTA 3: RESULTAAT

Binnen een week, nadat het bankrekeningnummer in de plaatselijke weekbladpers heeft gestaan, is deze geblokkeerd. In overleg met de officier van justitie te Leeuwarden, heeft de Rijkspolitie van Gaasterland het opengestelde bankrekeningnummer t.b.v. de door de PTT uit de lucht gehaalde piratenzenders geblokkeerd.
De Rabobank in Bakhuizen zal de inmiddels gestorte bedragen aan de afzenders retourneren. Dit, omdat gebleken is, dat het volgens de wet verboden is om gelegenheid te geven bijvoorbeeld weer piratenzenders in de lucht te brengen.

Maar de luisteraars smeekten om de etrugkeer van Delta 3 in de ether. Ze hebben toen een brief naar CRM gezonden met een aanvraag voor een zendvergunning, maar deze is afgewezen. Er volgde echter weer een smeekbede en er is toen een tweede brief de deur uitgegaan, maar ook deze leverde niets op.
De luisteraars bleven smeken, wat uiteindelijk tot gevolg heeft gehad dat Delta 3 toch weer met een andere zender -in monoterug is, al is het dan illegaal. Persoonlijk deelde Delta 3 mee, dat zijn stickers momenteel op zijn, maar er worden nieuwe gemaakt en zodra die klaar zijn, krijgen al die mensen uit Belgie en Nederland, die stickers gestuurd hebben en nog niets retour ontvangen hebben, iets terug. Voor verdere informatie en reakties: POSTBUS 31, KOUDUM of POSTBUS 7, BAKHUIZEN.
Groetjes namens Delta 3 en zijn medewerker Zingende Muis en de technische knoebel.
Nog een verzoek van de Zingende Muis: Mocht u oude Revues, Panoramas, Boerderij' s of andere tijdschriften hebben, gooi ze dan niet weg, maar breng of stuur ze bij/naar de piraten of bij de leden van de organisatie. Wij brengen ze dan bij de heer Lou Harkema in Warns. Harkema kan ze goed gebruiken voor de zieken; hij is hier al 38 jaar mee bezig. Elke zieke ontvangt van hem een kaart, die hij zelf maakt. Het wordt voor hem echter steeds moeilijker, omdat hij van een WW-uitkering moet leven. Mocht u hem verder nog willen steunen, dan kunt u nieuwe postzegels naar hem sturen en hij zal u er dankbaar voor zijn. Zijn adres is: L.HARKEMA, POSTBUS 2, WARNS. U kunt ook de stickers van Delta 3 bestellen. Deze kosten Fl. 0,50 per stuk. Dit geld is ook bestemd voor L.Harkema. Er zijn 4 verschillende kleuren. Sluit dan een envelop met postzegel in plus extra postzegels voor de stickers. Verdere informatie kan eventueel ook telefonisch ingewonnen worden via nr. 05148-918.

W.SAMPLONIUS - NIJEMIRDUM.

TIPS VOOR DJ'S

TIP 1: Gebruik eens een platenschoonmaakset. Een grote platenborstel met een soort fluwelen stofdoekje er op. Neem er dan een, waar je ook reinigingsvloeistof in kunt doen (en gebruik die ook). Verder is een naaldborstel niet onontbeerlijk. Die ziet eruit als een tandenborstel, alleen dan in het klein. Zo' n set kost ongeveer een tientje en bespaart je een hoop krassende en tikkende platen in je programma.

TIP 2: Zit je met je pick-up(s) op een wat donkere kamer? Koop dan een pick-uplampje. Dat is een kleine, zaklantaarnachtige lamp op batterijvoeding. Zo' n lampje kun je gemakkelijk aan het deksel van de pick-up vastklemmen en voortaan geen gepruts in het donker.

TIP 3: Zet je pick-up(s) nu eens op een stevig oppervlak, zodat je niet elke tien minuten "sorry" hoeft te zeggen. De beste remedie hiervoor is overigens je pick-up(s) en eventuele andere apparatuur in te bouwen, maar dat vergt enige doe-het- zelf kunst.

TIP 4: Voor ca. 5 gulden heb je een stofkap voor je mikrofoon. Zo' n ding zorgt ervoor dat jouw (en ook mijn) scherpe s en doffe p (met consumptie) niet zo erg te horen is. En de luisteraars zitten ook niet meer met de oren vol slijm, als je begrijpt wat ik bedoel.
(Red. Volgens mij heet zo' n ding een "plopkap").

TIP 5 : Laat je cassettes niet overal slingeren. Stop ze toch eens in die doosjes (weet-je-wel, die krijg je erbij, als je ze koopt). Ze blijven in die doosjes beter van kwaliteit. Stof is namelijk funest voor de hoge tonen op de band.

TIP 6: Zet je mikrofoon in een standaard en houd hem niet vast (dat geeft allerlei bijgeluiden). Neem wel een goede standaard met een ronde (ijzeren) schijf eronder (als gewicht voor het evenwicht), daarop een stang van ijzer (zo mogelijk uitschuifbaar) en daar weer op een soort knijper waar de mikro in vast kan worden geklemd (roterende knijper is nog makkelijker).
RADIO MONO (Martin) - LEEUWARDEN.

DUPLEX

Reakties, die in het FRM staan zijn altijd positief tegenover DX-stations of muziekzenders. De duplexzenders worden altijd afgekraakt met: slap geouwehoer e.d. Men beweert, dat deze beter naar de 27 Mc of de telefoon kunnen verhuizen. Egoistisch, niet?
Muziek is er al genoeg te horen op de radio in alle soorten en de hele dag door. Mogen er dan alstublieft enkele zenders bestaan, die met wat melig, c.q. humoristisch gezwets de luisteraars aan het schaterlachen doen slaan?
Ikzelf -de Centurion ofwel HiFi- behoorde ook tot dit slag piraten en duplexen, die in de glorietijd ' 80-' 81 werden gehouden, waren bij veel luisteraars populair.
Juni ' 81 werd ik opgerold, maar kwam er gelukkig goed af met vrijspraak (fout in de dagvaarding).
Vanwege de afwezigheid van melige duplexfiguren op de band heb ik besloten ermee op te houden. Hierbij wil ik iedereen bedanken, die ooit eens voor mij retour kwam (snik) en wens iedereen veel succes.
PETER IV (Centurion) - DORDRECHT.

DX

De samenwerking in Midden-Friesland onder de DX-amateurs is vrij goed en in Irnsum perfekt! Zo hoorden wij een amateur uit Franeker zeggen, dat hij niet op afstand kon DX-en, omdat alle amateurs door elkaar de gehele FM-band in beslag namen, zodat er van ontvangst geen sprake was!

Hier hebben we dat als volgt aangepakt: de amateurs vragen tegelijk om de verbinding en luisteren ook zoveel mogelijk tegelijk uit. Wanneer je een extra ontvanger gebruikt, kun je dat mooi controleren. Op deze manier hebben we ontzettend leuke verbindingen kunnen maken.

Nu is het zo, dat de meeste amateurs vaak tijdens de eerste ronde geen postbus of iets dergelijks doorgeven voor ontvangstrapporten etc. Wanneer er nu eens wat fading over het signaal komt tijdens verdere ronden, is het soms niet meer te nemen. Voor ons zijn verbindingen op afstand pas goed wanneer ze niet te lang duren en veel info bevatten.

Op de middengolf is hier vrijwel niets meer te beleven: alles en iedereen stort zich op de FM-band, waarbij de eersten hier al over de 104 MHz. kruipen.

Verder is het hier linker aan het worden, omdat er teveel jongens van 15 - 18 jaar zitten te prutsen op FM. Wij ondervinden hiervan erg veel last. Het is wat dat betreft goed, dat de P.T.T. de "boel" eens wat afschrikt.

Door onze vaste uitzendingen hebben wij een grote, vaste luisterkring opgebouwd, waarbij we in de wijde omtrek toch wel bekend zijn geraakt, getuige de vele verzoekjes iedere week. We krijgen nu ook wel post van luisteramateurs (de Hotline uit Langelille ook nog bedankt).

Hier in de buurt zijn vrijwel geen "professionele" stations, maar wel erg veel stations met groot vermogen. (richting Friese Wouden etc.). Ik hoop dat wij een beetje met rust worden gelaten, want het gaat er hier in Friesland door de hevig actieve heren-met-de-mooie-knopen niet gemakkelijker op worden. We wensen iedereen dan ook veel succes toe en voor degenen, die gepakt zijn: veel sterkte en tot horens!
Mochten er verder nog amateurs en luisteraars ons hebben ontvangen, dan zouden wij gaarne een ontvangstbevestiging krijgen. U ontvangt altijd wel iets retour, iets wat we van sommige andere amateurs niet kunnen zeggen.

RADIO SATURNUS,
RADIO NACHTVOGEL, beide in stereo te beluisteren. Reakties:
POSTBUS 15,
9010 AA IRNSUM.

Radio Vrij Steenbergen

102.8 Mhz

door; MONAHSEETAH Dinteloord

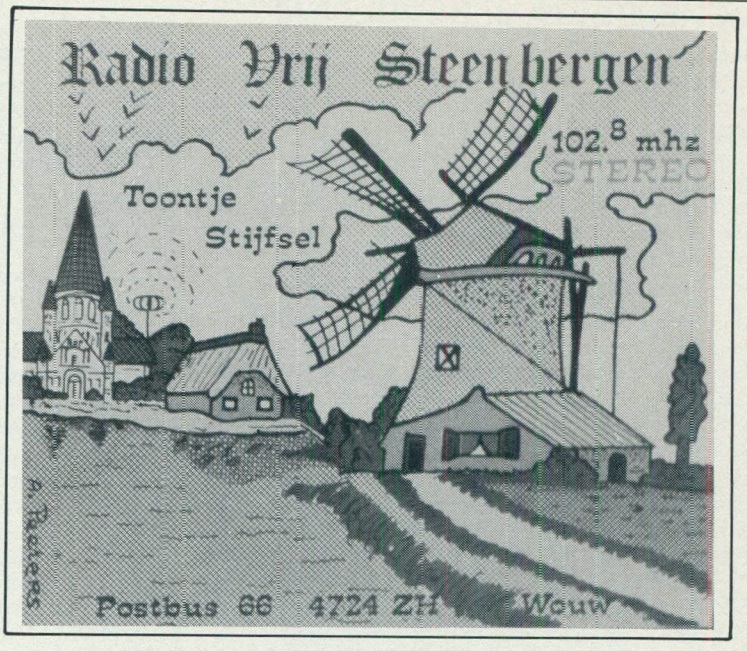

Hallo lezers van het F. R. M. , hier is dan het beloofde verslag van mijn bezoek aan R. V. S. , voor alle duidelijkheid R. V. S. staat niet voor Roestvrijstaal maar voor Radio Vrij Steenberge.

Helaas kan ik géén persoonlijk en ter plaatse opgenomen verslag weergeven kompleet met door mij gemaakte foto's. Hoewel Toontje Stijfsel mij een gesprek toezegde bleek het eerst vrijwel onmogelijk een afspraak met hem te maken daar hij steeds géén tijd kon vinden , maar eindelijk had hij gelegenheid en maakten we een afspraak.

Jammer alleen dat ik voor niets van Dinteloord naar Steenbergen (Welberg) ben gereden want waar ik reeds bang voor was bleek jammer genoeg waar te zijn , hij liet me voor de deur staan en deed niet open , een echte piraat zullen we dus maar denken.

Zover ik kan nagaan is R.V.S. reeds ca. 1,5 jaar in de lucht en hij doorspekt zijn programma's met een prima serie tune's en jingles , hij probeert er werkelijk iets professioneels van te maken kompleet met spelletjes , zoekplaatjes , lokaal nieuws enz enz , voor een ieder wat wils dus . Toontje Stijfsel komt voor sommigen wel wat arrogant over maar er is altijd wel iets zullen we maar denken.

Met zijn fanclub gaat het ook goed want deze is nu ca. 1 jaar oud en er hebben zich al ruim 50 leden gemeld , deze aktieve fanclub organiseerd ook regelmatig fanclubbals die door wel zowat 100 man worden bezocht.

U ziet dus het gaat goed met R.V.S. , jammer genoeg kon ik géén blik werpen in de R.V.S. keuken om een ooggetuige verslag te geven.

Met de andere amateurs in Steenbergen is een behoorlijke verstandhouding, de programma's zijn op elkaar afgesteld voor wat tijd en frequentie betreft dit houd in dat s'morgens om 07.00 uur radio BEO in de lucht komt en om 09.00 uur radio ERICA waarna Toontje Stijfsel om 12.30 uur het programma overneemt en radio ELVIS komt daarna in de lucht .

Voor de luisteraars is dit bizonder prettig , s'morgens om 0.700 zet je de radio aan op de 102.8 Mhz en je hoort radio BEO en aan het eind van de middag hoor je dan radio ELVIS .

Elke dag muziek in Steenbergen van de Steenbergse Radio Amateurs , ik zou zo zeggen houwen zo!!

Lezers , luisteraars en amateurs , vanuit Brabant wens ik jullie allen een prettige vakantie toe

OU DOE van radio MONAHSEETAH
p/a Schenkeldijk 7
4671 TH DINTELOORD

BEZOCHT

amateurzender DE ZEESTER zender
FM 102 MHZ ISM MARMOT
Loc. Suikerstad Groningen

RADIO DE ZEESTER

Welkom bij RADIO DE ZEESTER en ZENDSTER MARMOT en de MARMOTJES te Groningen op vrijdag 21 mei 1982 om ongeveer twee uur 's middags. Een vraaggesprek met de Zeester Radio.

Ik vroeg hem, waarmee hij werkte. Hij vertelde dat dit met een EEL 86 is met een vermogen van 28 Watt.
Deze radiozender heeft al zeven jaar in de lucht gezeten zonder in aanraking gekomen te zijn met de politie. De uitzendingen zijn op maandag en vrijdagmiddag van 12.00 tot 19.00 uur.

De telefoon speelt hierbij een belangrijke rol; hij krijgt op zo'n middag ca. 150 telefoontjes uit de provincie Groningen en omstreken.

In augustus 1981 werd door de Zeester een Gronings record verbeterd. Hij draaide toen maar liefst 145 uur in samenwerking met de zenders OME LOEKS en Zendster LADY JANIE.

Ik was deze middag daar tot 17.00 uur. Zendster Marmot zat in de keuken met krullers in het haar. Dat vond ik niet zo mooi, want zij hoort er ook bij, vind ik. Maar ze heeft een beetje vrees om over de band te komen.
Tijdens mijn bezoek kwamen er telefoontjes uit Emmeloord en zelfs Medemblik van de zenders Atletico en Noordpool.
Bij de Zeester kun je ook terecht voor stickers (in 4 kleuren). Het telefoonnummer is 050-567129 of men kan schrijven naar het adres:
SCHOENESTRAAT 63, HOOGKERK. (Postzegel bijsluiten voor de stickers).

JAN POSTHUMUS,
HET MOOR 22,
NIEKERK-OLDEKERK Gn.

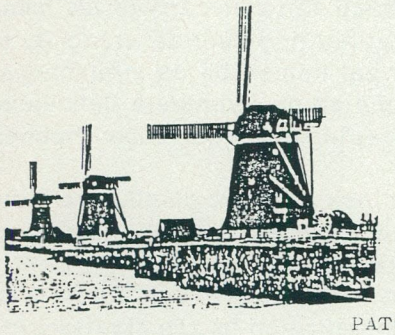

JARONI

100.5 MHz

RADIO LEIDSCHENDAM

TOP 15

UITZENDING 's ZONDAGS 11.00-12.00h.

JARONI'S PLUSPLAAT

PATRICE RUSHEN - FORGET ME NOTS

NR;20 DATUM; 16 mei 1982 PRESENTATIE: D.J. vd BERG

1	1	NICOLE	- EEN BEETJE VREDE	3
2	3	MEN AT WORK	- DOWN UNDER	7
3	2	PAUL & STEVIE	- EBONY AND IVORY	5
4	5	KIM WILDE	- VIEW FROM A BRIDGE	6
5	8	QUEEN	- BODY LANGUAGE	2
6	--	DR. HOOK	- BABY MAKES HER BLUE JEANS	1
7	14	SHAKIN' STEVENS	- SHIRLEY	2
8	7	QUICK	- RHYTHM OF THE JUNGLE	4
9	4	JOAN JETT + BH	- I LOVE ROCK'N'ROLL	5
10	--	TOTO	- ROSANNA	1
11	10	KOKOMO	- A LITTLE BIT FURTHER AWAY	3
12	11	MIKE ANTHONY	- WHY CAN'T WE LIVE TOGETHER	3
13	9	VANGELIS	- CHARIOTS OF FIRE	2
14	--	BLONDIE	- ISLAND OF LOST SOULS	1
15	--	CHAS & DAVE	- AIN'T NO PLEASING YOU	1

UITZENDINGEN IEDERE VRYDAG, ZATERDAG EN ZONDAGAVOND VAN 19.00 TOT 23.00h
Zondagochtend van 09.00-13.00h
Maandagavond van 20.00-22.00h (verzoekplatenprogramma)
UW DJ's : RIETKO (GRIJB VAN OUD SHOW)
DIRK JAN v.d. BERG (PLATENTHEATER)
ROLANDO van VEEN (ROLANDO's EGOTRIP)
COOPER (DE COOPERTEST)

© RdM

JARONI RADIO te LEIDSCHENDAM is al bijna - met een kleine onderbreking- één jaar in de lucht.

In heel Leidschendam is dit station op de 100.5 MHz. in de FM-band te nemen.

Er wordt uitgezonden met een rondstraler en een zender met een vermogen van 10 Watt.

De uitzendingen zijn elke vrijdag tot en met zondag van 19.00 tot 23.00 uur en op de zondagochtend van 09.00 tot 13.00 uur.
Voorts is er op de maandagavond nog een verzoekplatenprogramma, dat duurt van 20.00 tot 22.00 uur.

Dit station geeft een eigen top 15 uit, waarvan een gedrukt exemplaar verkrijgbaar is bij de Leidschendamse platenzaken.

Voor meer informatie kun je schrijven naar het korrespondentie-adres:

RADIO JARONI,

POSTBUS 172,

2260 AD LEIDSCHENDAM.

De groetjes van "Cooper" aan alle luisteraars van Radio Jaroni en alle lezers van het Free Radio Magazine.

LOKALE OMROEP

Op de valreep van zijn carrière als minister van C.R.M., heeft de heer van der Louw nog een nieuwe deelnota met betrekking tot de media opgesteld, betreffende de lokale omroep. Het bleek al met al een hele verbetering ten opzichte van het beleid, gevoerd door zijn voorganger mevrouw Gardeniers. Vond deze laatste lokale omroep en commercie twee niet met elkaar te rijmen begrippen, haar opvolger was in deze een andere mening toegedaan. Tezamen met het ministerie van C.R.M. maakte deze een ommezwaai van 180 graden en reclame op lokale stations vormt nu geen enkel probleem meer, mits de plaatselijke pers er niet het slachtoffer van wordt.
Dat hoeft ook helemaal niet het geval te zijn, want als we een kijkje nemen in Groot Brittannië, waar commerciële lokale radio niets nieuws meer is, dan zien we dat de advertentie-inkomsten van zowel krant als radiostation geen reden tot pessimisme geven. Integendeel zelfs.

Toch kan er misschien een kink in de kabel komen. De vraag lijkt gerechtvaardigd, welk bedrijf er geinteresseerd is in het adverteren bij een lokale omroep die:

a. een beperkt bereikt heeft; slechts één stad of dorp.
b. een programma-aanbod heeft, wat niet zo bij de luisteraar aanspreekt, vooral door de grote hoeveelheid informatie, die men wil, c.q. moet doorgeven, wat dan weer een grote dosis gesproken woord met zich meebrengt, iets waar de gemiddelde luisteraar weer niet om zit te springen.

Ten aanzien van deze punten zijn de "vrije jongens" van de etherpiraten duidelijk in het voordeel. Zij hebben een programmapakket, dat wèl bij de luisteraar aanspreekt en een groter bereik.

Men kan zich afvragen of lokale omroep als zuiver informatief medium wel onder de bevolking van een gemeente leeft. Vele fiasco's op dit gebied zijn ons bekend, want hoeveel van de indertijd experimenteel opgezette lokale omroepen verzorgen nu nog steeds regelmatige programma's? Heel weinig in elk geval.
Ondanks dat bloeien er in den lande telkens weer nieuwe initiatieven op lokale omroep gebied op, ook hier in Tilburg. Vorig jaar mochten we al kennis maken met de kabelomroep, toen de plaatselijke ziekenomroep haar 30-jarig bestaan vierde. Dit heeft nu zijn vervolg gevonden in een aantal radioprogramma's rond de gemeenteraadsverkiezingen. De slimme lezer constateert reeds, dat het gemeentebestuur een hele dikke vinger in de lokale omroeppap heeft. Tezamen met het plaatselijke dagblad en de ziekenomroep (die de faciliteiten ter beschikking stelt, zoals studio, presentatoren en technici) beheerst zij het lokale omroep imperium. Andere initiatieven krijgen (helaas) geen kans, terwijl het toch zeker verfrissend kan werken, als een aantal Tilburgse etherpiraten bij het lokale radiomaken zouden worden betrokken.

Dit zit er echter niet in, alhoewel een aantal Tilburgse etherpiraten zich heeft verenigd in een politieke partij en in deze hoedanigheid hadden ook zij recht op spreektijd in de programma's rond de gemeenteraadsverkiezingen.

De gemeente houdt het roer in handen, een gevaarlijke zaak dergelijke gemeentelijke omroepimperia, want wie bepaalt er in dergelijke situaties wat er via de kabelomroep (= lokale omroep) wordt uitgezonden? Juist .... de gemeente en meer konkreet het gemeentebestuur.
Politieke invloeden zijn derhalve niet uitgesloten.

In zijn algemeenheid dringt zich bij mij persoonlijk steeds meer de gedachte op dat de lokale (kabel-) omroep min of meer een prestige-object voor de gemeente wordt, waarvoor je dan als kabelaangeslotene moet betalen. Betalen voor iets, waar je helemaal niet om gevraagd hebt. . . .

Toch een verstandig besluit van André, het toestaan van reklame bij de lokale omroepen, maar of er belangstelling voor zal zijn?

TON MONQUIL - TILBURG.

Echter...

Het bovenstaande is wellicht een beetje voorbarig, want -zoals Ton al zegt- kwam de deelnota van v.d. Louw op de valreep van zijn carrière als minister van C.R.M. zodat het nog zeer de vraag is, of die nota er wel door zal komen bij de interimregering, die we nu hebben en de eventuele definitieve regering, die we na september weer zullen hebben (?).
In 1971 heeft zoiets ook al eens plaatsgevonden: toen was het Marga Klompé, die een nota over kleinschalige omroep uitbracht.
De deelnota "Kiezen en Kabelen" van André van der Louw is nu terechtgekomen bij zijn staatssecretaris De Boer (C.D.A.) die de ministersstoel -tijdelijk- heeft overgenomen. Deze De Boer was het, die ons destijds heeft afgeholpen van de STER-reklame rond het journaal van 19.00 uur,dus wat commercie betreft, hoeven we van deze man niet veel te verwachten, naar het schijnt.
Op C.R.M. vragen hoge functionarissen zich af, of Nederland wel een "drielagig omroepstelsel" (lokaal, regionaal en nationaal) nodig heeft. "Hoe nuttig, wenselijk of noodzakelijk zo'n systeem ook mag zijn".

De nota van v.d.Louw stelt, dat uitbreiding van regionale omroep niet vóór 1987 kan plaatsgrijpen. Regionale omroep moet gefinancierd worden uit de omroepmiddelen, lokale omroep via de gemeente-kas, een toeslag op het kabelabonnement, giften van particulieren èn lokale reklame.
Een andere opvallende opening, die de nota biedt, is dat de regionale pers een "kabelkrant" mag opzetten, die kan uitgroeien tot een kabeltekstdienst.
Van der Louw had verder plannen tot legalisering van piratenzenders, naar het voorbeeld van ons omringende landen zoals België.

L.O.S.

Om terug te komen op het artikel: "Lokale Radio, maar niet te vrolijk" - FRM nr.5, blz. 12) kun je maar één ding opmaken: gewoon waardeloos in Leerdam: 80% informatie.

IS: een beetje zitten ouwehoeren en 20% muziek, wat dus bijzonder weinig is en daar betalen we dan ook nog voor.
Wat de Leerdamse top 10 betreft (waar ze zich dus blauw aan betalen): staat wekelijks in de plaatselijke krant. De piraten kunnen dit dus overnemen uit de krant en zelf draaien, zonder te betalen. Hopend hierbij jullie wat wijzer te hebben gemaakt.

Je kunt dus maar beter illegaal blijven zitten, waar je (bijna) nergens aan gebonden bent (alleen aan de luisteraars) en denk nou maar niet, dat er zoveel mensen naar de L.O.S. (Leerdamse Omroep Stichting) zullen luisteren.

Groetend, Klaas Vaak en Hans Mondt.
RADIO VERONICA, POSTBUS 193, 4140 AD LEERDAM.

(Red. Wat jullie vraag betreft: een kleine zender (1/2 Watt) en een zeer gerichte antenne, die gericht wordt op de ontvangstantenne van het kabelsysteem -indien aanwezig- is voldoende om op de kabel te komen. Als de officiële stations, zoals dat hier in Amsterdam bijvoorbeeld het geval is, niet op hun oorspronkelijke frequentie doorgegeven worden, maar door de kabelexploitant worden "omgezet", moet je je zender afregelen op die oorspronkelijke frequentie. De zender moet wel zeer smalbandig zijn en zeer stabiel, anders kun je je kabelsignaal wel vergeten).

Aquarius

Tegenwoordig opereert dit station onder de officiële naam: "Omroepvereniging Aquarius". Men is nu legaal geworden, maar men "vecht" nu voor zendtijd. Zoals je wel weet moet dat allemaal zeer burocratisch. Dat duurt altijd erg lang en daarom is het ook zo sensationeel, dat men in een artikel in de Leeuwarder Courant zegt op 4 oktober 1982 te willen starten. Ze streven er bij Aquarius naar, om vanaf dat tijdstip 20 uur per week (verdeeld over 4 dagen) programma's te brengen.
Mensen van Aquarius, het moet kunnen. Succes.

RADIO MONO - LEEUWARDEN.

Radio Havelte

Dit is voorlopig de enige lokale omroep in de provincie Drente, ondanks de vijftig aanvragen, die bij het ministerie van C.R.M. zijn binnengekomen. Het eerste programma van Radio Havelte hield -hoe kan het ook anders- verband met de gemeenteraadsverkiezingen .
De apparatuur is beschikbaar gesteld door de O.Z.O. (Omroep voor Zieken en Ouderen) in Meppel en door de werkgroepleden. De Stichting Welzijnsbevordering Havelte heeft ook een belangrijk aandeel gehad in de totstandkoming van dit lokale station.
Na deze eerste proefuitzending heeft de werkgroep nog meer plannen, o.a. voor de oprichting van een vriendenclub.
Voor regelmatige uitzendingen denkt men aan een zendschema van één of twee uur uitzending per week.

Radio Havelte bestaat uit amateurs, maar heeft niets te maken met etherpiraten. "We willen alle schijn van illegaliteit voorkomen", verklaarde een lid van de werkgroep. Waarschijnlijk heeft men het hier ook aan te danken, dat de kabelexploitant IGMO haar medewerking aan de proefuitzending verleende.

Conclusie

Kan het nog kneuteriger? Kan het nog Hollandser? De ene minister bedenkt wat en de ander verwerpt het weer net zo hard. Werkgroepen, commissies en noem maar op zitten zich uit de naad te werken en als ze met de resultaten van hun onderzoeken komen, worden die niet eens gebruikt bij het ontwerp van de medianota's.
Als ze zo door blijven prutsen, staat het nog te bezien, of er in 1987 wel een "drielagig" omroepstelsel in Nederland zal zijn.

En wie wordt weer overal buiten gehouden? Uiteraard, de consument. Jan Publiek, die wel mag dokken, maar niet even gevraagd wordt, of hij dat wel wil. En dat hij dat niet wil, blijkt wel uit het feit, dat de kabelexploitanten nu al hun abonnees bij bosjes zien afhaken. Waarom neemt men dan aan, dat de lokale omroep, zoals men die nu voor ogen heeft, wèl fluitend door ons betaald zal worden?

Het ziet er dus andermaal naar uit, dat de jongens van Veronica nr. zoveel uit Leerdam gelijk hebben: gewoon illegaal blijven. Ondanks de twijfels rond de commerciële aspekten van de piraten (zie enquête Den Haag) blijkt toch, dat het publiek wel bereid is om piratenzenders in stand te houden door middel van een geldelijke bijdrage.

Het legaliseren van de piraten is daarom misschien wel het enige zinnige idee, dat van der Louw nog even snel bedacht, voordat hij zijn ministerspost gedag zei.
En als die legale piraten dan ook nog commerciëel zouden kunnen draaien, zou dat waarschijnlijk onze steeds sneller achteruitracende economie nog ten goede komen ook: er komen in ieder geval aardig wat arbeidsplaatsen bij, want een lokaal of regionaal station heeft medewerkers nodig. De middenstand krijgt de kans om te adverteren en o.a. in Amsterdam is gebleken, dat dit de omzet beslist gunstig beinvloedt, vooral bij die bedrijven, die via de TV-piraten adverteerden in de glorietijd van deze stations vorig jaar.
Het mooist zou het dan nog zijn, als er in elke gemeente meerdere stations zouden komen, die voor elk wat wils bieden. Misschien in het jaar 2000?

José.

EENMANSRECORD ZENDEN OP 100 UUR GEBRACHT DOOR RADIO BANDBREKER UIT HOOGEVEEN.

Het is vrijdagmiddag 14.00 uur: Bandbreker begint met zijn poging tot het behalen van het 100-urige Nederlandse record.
Gewerkt wordt met een stentor 5 Watt, die voor de gelegenheid is opgevoerd tot 12 Watt, een 12 Volts voeding, een 7 elements Fuba antenne, een ITT mengpaneel/cassettedeck, een Teac cassettedeck en een Philips F 7111 synchro belt drive pick-up.
Als ontvanger hadden we een JVC stereoradio staan.

Deze recordpoging is voortgekomen uit een geintje i.v.m. het 61-urige record van Bandbreker vorig jaar Pinksteren.
De Bandbreker moet elke plaat, die hij draait, aankondigen. We staan met de antenne op het Westen gericht.
Zaterdagmorgen om 04.00 uur kregen we telefoon uit Zwolle, waar we op de autoradio werden ontvangen. . . . .
Er waren amateurs, die ons stoorden en ook amateurs, die ons doorstuurden. Alle telefoontjes en consumpties werden bijgehouden. We kregen doorlopend visite van amateurs, die 's nachts druk zaten te klaverjassen.
Er werd géén alcohol geschonken, maar wel koffie en fris, wat er dan ook met liters tegelijk inging. De Bandbreker is nu na 71 uur fitter dan na de 61 uur van vorige keer, dus die 100 uur moeten wel lukken.

Het zou de "laatste" uitzending van Bandbreker zijn. Precies op de helft van de uitzending (50 uur) kregen we de mededeling, dat er een kindje geboren was.

Maandagavond kwam er iemand van de VARA een interview maken. Daar werd heel wat afgekletst over de organisatie van de piraten hier in Hoogeveen.

Er was Bandbreker al een rondrit op een praalwagen door Hoogeveen aangeboden. We kregen ook van een vrouw een gedicht aangeboden.

Tijdens de rondrit kwam er een andere vrouw achter de praalwagen aanrennen om de Bandbreker een bloemstuk te overhandigen.

De laatste 2 uur zou de Bandbreker bezoek krijgen van Oompie Koerier, die dan ook dinsdag om ca. 16.30 uur aanwezig was.

De Bandbreker heeft -behalve enorm veel bloemen- ook 2 bekers en een wisselbeker gekregen.

Toen we om 18.00 uur de zender uitzetten, kreeg hij enorm veel rapporten van de amateurs.

De Bandbreker had nu 100 uur gedraaid, wat dus het Nederlands record is.
Als er een amateur is ergens in den lance, die dit record wil verbeteren, dan kan h./zij een briefje schrijven naar:

POSTBUS 601,
7900 AN HOOGEVEEN.

Daar kunnen ook andere reakties heengestuurd worden.

De 100 uur zijn volbracht zonder ingrijpen van de opsporingsdienst van de P.T.T. of de politie, die daarvoor dan ook een grote taart hebben ontvangen.

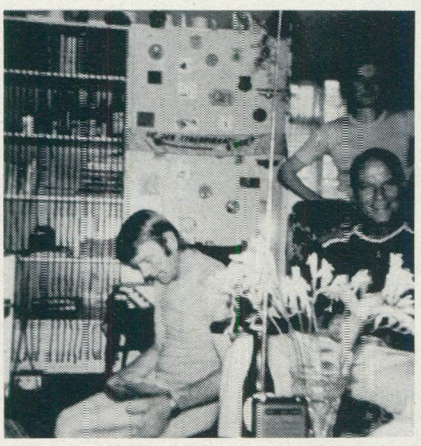

BANDBREKER OOMPIE KOERIER

DX EN MUZIEK UIT GRONINGEN

Radio Mebo 2 is - dacht ik - bij vele amateurs in den lande geen onbekende. Het is namelijk ook een verwoed DX-er.
En bovendien in de drie noordelijke provincies een graag beluisterd muziekstation, gezien de vele reakties, die het Mebo 2 team elke week weer krijgt. Wat het DX-en betreft, heeft de Mebo zijn sporen al wel verdiend met het werken met diverse stations in heel Nederland, gelet ook op de vele luisterrapporten, die er elke keer ook weer in het FRM staan. De Mebo is er altijd wel bij. . . . .

Voor enkele maanden heeft dit station bezoek gehad van de R.C.D. Dit werd door de Mebo uiteraard niet op prijs gesteld. Maar ja, wat doe je eraan?

Na ongeveer een week kwam het Radio Mebo 2 team terug met nieuwe mensen en een totaal andere opzet van programma. Het programma is afwisselend van muziek en presentatie. Ook worden er leuke jingles bij gedraaid. Elke week is er verder een bekende Noorderling in de studio, die één uur zendtijd besteedt aan haar of zijn geliefde muziek. Deze bekende persoon kan van alles zijn: artiest(e), politicus of een bekend stadsfiguur. Nou ja, noem maar op. Misschien is binnenkort wel burgemeester Buiter te gast bij het Radio Mebo 2 team. Wie weet?
Deze persoon noemt zijn/haar naam niet en de luisteraars kunnen dan door middel van een briefkaart raden, wie het was. Ze kunnen daarmee meestal een recent plaatje winnen. Ondergetekende heeft ook al eens een plaatje gewonnen. Nog bedankt, Mebo. . . . .
Als bekende personen heeft het Mebo team al kunnen begroeten, o.a. : Theo Mertens ("Martinistad - piratenstad"), William W. ("Kunnen wij elkaar niet vergeven"), Hank B.Memphis ("Je weet" en "Oh Julie"), Ard Eggens ("De rode rok" en "Daisy").

Alvorens de programmering te vertellen, wil ik ook nog even kwijt, dat we ook vaak van de zendster "Corrina" haar programma's hebben genoten.

Dit lid (tevens vrouw) van het Mebo 2 team zond wel eens onregelmatig veel leuke non- stop-programma's uit, maar helaas is zij zelf niet zo vaak meer te beluisteren.

Het hele Mebo 2 muziekgebeuren speelt zich af op de zondagavond op de 102.2 MHz.
Het begint om 20.00 uur met Olleke en Bolleke met "Anders dan anders".
21.00 - 22.00 uur:
"Vers van de pers". Presentatie Ullekie Dullekie.
22.00 - 23.00 uur:
Eigen keus van een bekend regionaal persoon.
23.00 - 24.00 uur:
"Van U een kaart, van ons de plaat", presentatie JACK.

De mensen, die op zondagavond eens op dit station afstemmen, zullen veel afwisseling en luisterplezier vinden bij het Radio Mebo 2 team.

Trouwens, de stickers van het team zijn ook te ruil tegen andere stickers en mensen, die geen ruilstickers hebben, moeten even een postzegel bijsluiten, want anders wordt het zo duur, dan kan de Mebo 2 geen glaasjes prik meer kopen. Ik wens het team nog veel succes en zorg dat we nog vele gezellige uurtjes van jullie kunnen genieten. Voor reakties op dit artikel kunnen mensen schrijven naar POSTBUS 9146 te GRONINGEN.

STUDIO:

Draaitafels:
Yamaha YP-450

Mengpaneel:
Liese Studio DM 1500/a

Versterker:
Sony TA 212

Cassettedeck:
Sanyo STD 1700

Equalizer:
Realistic 5 kanalen stereo

Echomachine:
Echo Mate EM 501

Mikrofoon:
Philips EM 8111

APPARATUUR

Antenne:
8 elements Fuba roterend opgesteld op 21 meter tophoogte.

Zender:
3 traps buizen. Eerste trap met ECC 85.

Buffer:
QQE 03/12

Eindtrap:
QQE 06/40

Vermogen:
Lekker geheim, maar voldoende?
??????????????????????????

Toen ik dit schreef, kreeg de Mebo 2 na hun uitzending nog even rapport van de "Edelweiss" uit Lunteren in Gelderland, waar hij nog even 18% drukte zonder gerichte antenne.
NIET GEK MEBO . . . . . .

Groetjes, Jan Brons - Groningen.

KORRESPONDENTIE-ADRES:

RADIO MEBO 2,

POSTBUS 6131,

9702 HC GRONINGEN.

DX-rapporten: Elke maand wordt per provincie het meest volledige rapport geplaatst.

FM (3 meter)

WMX	ALMELO	1%	102.7
DFN	ALPHEN a/d RIJN	62%	100.6
COMBINATIE 2	AMERSFOORT	68%	102.6
CITY/PELGRIM	ANTWERPEN	15%	102.5
SEVEN	ASSE	58%	101.0
JANTJE BETON	AUGUSTINUSGA	81%	101.6
RED ROCKET	"	8%	100.9
RAINBOW	BAARN	84%	102.8
KERMIT	BADHOEVEDORP	90%	101.1
CATHARINA	BARNEVELD	5%	100.4
CAMEROEN	BERGEN OP ZOOM	10%	101.7
EXCELLENT	BILTHOVEN	21%	102.7
't VIERKANTJE	BLEISWIJK	73%	100.2
WECO	BOXTEL	66%	101.6
MARIMBA	DELFT	50%	101.0
MD	"	50%	101.0
POLDERLAND	"	83%	101.5
LUCKY	DEN HAAG	61%	102.4
NTC	"	82%	100.5
GROEMPIES	DIDAM	84%	104.2
PIONIER	"	38%	102.5
RDH	DEN HOORN	57%	102.3
ROBOT	DOETINCHEM	27%	103.8
FIDEL CASTRO	DOKKUM	2%	102.1
STRANDJUTTER	"	100%	101.1
KLEINE MINI	DOORNSPIJK	16%	104.0
POLYDOR	DORDRECHT	18%	102.0
VITESSE	"	74%	101.2
VERONICA	DROGEHAM	3%	101.8
SULTANA	EDE	70%	100.2
ALBATROS	EMMELOORD	29%	101.2
BLOEMENDAL	EMMEN	62%	103.1
DR.BOER	"	56%	102.7
PIONIER	ENSCHEDE	1%	100.9
GRIMSMACK	GILZE	55%	100.5
ZW.PIRAAT	't GOOI	69%	101.1
MI AMIGO	GRONINGEN-Stad	81%	101.2
WILDE HAVANNA	"	4%	102.9
VERDW.BANKIER	GROOTEGAST	42%	100.6
ALASKA	HALLE	3%	101.7
ALPENJAGER	HARKEMA	11%	102.4
FLAMINGO	"	51%	101.3
RONA LISA	"	62%	101.8
SARINA	"	100%	102.2
WITTE DUIF	"	1%	104.3
ELDORADO	HARLINGEN	62%	101.0
POWER	HAZERSWOUDE	1%	102.6
DRANKORGEL	HEERENVEEN	100%	102.0
TEC	HILLEGOM	11%	100.9
WINDHALS	"	100%	100.6
OLYMPUS	HILVERSUM	51%	102.8
REVOX	"	63%	102.5
SUPERMUG	HOOGEVEEN	8%	100.4
MONRIAAL	HULSHORST	12%	102.6
SATURNUS	IRNSUM	90%	102.9
FLAMINGO	KOOTWIJKERBROEK	32%	100.2
TOLEDO	KRUISLAND	81%	100.5
ZZN + FLORIS	LAAG-KEPPEL	82%	102.7
SCHORPIOEN	LAUWERSOOG	49%	101.2
ALPINA	LEIDEN	100%	101.0
EDELWEISS	LUNTEREN	1%	101.9
BOEKANIER	NW.LEKKERLAND	100%	100.6
Z.SCHIJF	NIJKERKERVEEN	58%	102.6
ZW.PIRAAT	"	79%	101.0
PAVOS	NIJMEGEN	62%	101.4
AQUARIUS	N.O.P.	4%	102.3
POLDERDUIF	"	12%	102.0
RT	NOORDWIJK	3%	102.8
RCX	NOOTDORP	100%	101.7
ZOELOE	NUNSPEET	78%	102.5
CHA CHA	OCHTEN	80%	100.0
ZILVERSTER	ONSTWEDDE	40%	103.1
ANTONIO	OUDE PEKELA	14%	101.9
CAPELLA	PIJNACKER	85%	100.5
NORDERNEY	"	82%	103.5
VRIJBUITER	"	3%	102.7
MEXICO	PUTTE N.Br.	3%	102.3
BLACK MOLLY	PUTTEN	84%	102.3
CUPIDO	"	61%	100.4
FLYING DOG	"	22%	100.2
MEIKEVER	"	35%	104.0
BARBAPAPPA	RENSWOUDE	55%	100.8
CBS	RIDDERKERK	57%	103.6
FUBA	RIJNSBURG	21%	102.6
DISPLAY	"	5%	100.6
ZW.P. STUDIO 2	ROERMOND	6%	100.2
ATLANTIS	ROOSENDAAL	8%	104.3
BUITENZORG	"	26%	104.4
HORIZON	"	1%	103.9
RONA LISA	"	16%	104.5
READY MIX	ROSWINKEL	100%	101.0
BENELUX	ROTTERDAM	65%	105.5
CAR	"	100%	101.6
CAROLINE	"	100%	100.2
MATHIS	"	100%	100.1
PLUTO	"	70%	100.6
SIGMA	"	48%	103.5
SONY	"	21%	104.8
RZN	"	87%	103.4
WHALE	"	100%	102.7
SPLENDOR	SASSENHEIM	32%	100.2
NEPTUNUS	SCHIEDAM	1%	103.2
WILCO	ST.MICHIELSGESTEL	10%	104.7
MEDUSA	SLIEDRECHT	53%	103.6
DIGICANO	SNEEK	3%	100.9
AMAZONE	SOMEREN	20%	104.8
RAMONA	"	2%	103.8
VALENCIA	SPRUNDEL	85%	100.4
MUSKETIER	STADSKANAAL	7%	100.4
NOORDZEE	"	79%	100.8
MANOLITO	SURHUISTERVEEN	100%	102.2
OMEGA	"	50%	101.9
BLACK ARROW	TEN BOER	100%	101.3
MENTOR	TIEL	68%	102.5
REACTOR	"	88%	102.8
TROPICAL	"	48%	101.3
ALPINA	UITHOORN	100%	104.0
FTX	"	100%	100.3
ZW.BISON	"	77%	101.6
PRIMEUR	UITHUIZEN	5%	102.3
VL.HOLLANDER	"	3%	103.1
RADIUM	VINKEVEEN	36%	103.8
CASABLANCA	VOLLENHOVE	43%	100.8
BLACK BRIT	VOORSCHOTEN	68%	102.8
DUTCH DOVER	"	1%	102.6
GAMMA	"	1%	105.3
PIONIER	"	48%	102.6
ACTIEF	VOORTHUIZEN	3%	102.3
DELTA	"	48%	101.3
GROENTEBOER	VORDEN	3%	102.2
WITTE REUS	WINSCHOTEN	1%	103.0
BREMEN	WINSUM	83%	101.0
VU	WOLVEGA	100%	102.2
SLOWMOTION	ZEVENHUIZEN	39%	104.4
FL.DUTCHMAN	ZWARTSLUIS	5%	104.4

Ontvangen in de periode 5 t/m 31 mei 1982

Ontvanger: Kenwood KR 710, gev. 1,2 µV. Ruisgrens ca. 2%
Antenne: 2 x 8 elements Ralectro

Uitgebreid rapport en gegevens op aanvraag.

LUISTERAMATEUR GOLDFISH (LOKATIE DRIEHUIZEN).
Adres: POSTBUS 42, 1483 ZG DE RIJP Nh.

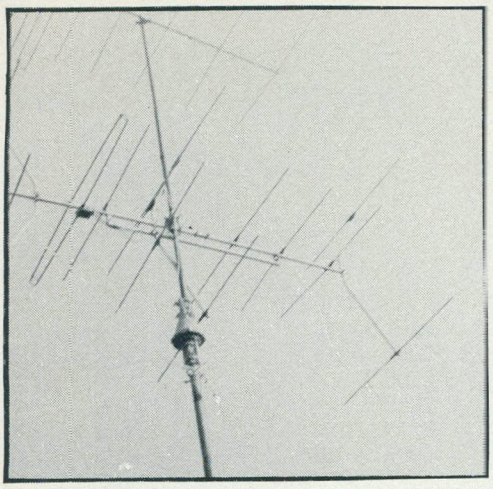

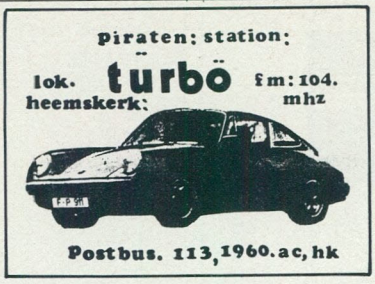

Tuner:
Aristona
0,85 µV.
26 dB/SR
Type AR2090

Ontvangen van juli 1981 tot 17 mei 1982. Tijdens condities en ook zonder condities.

SDR	ZANDVOORT	NH	80%
STELLA MARIS	KATWIJK	ZH	42%
SIROCCO	HILLEGOM	ZH	60%
ZANZIBAR	LEIDEN	ZH	35%
STAYER	WORMERVEER	NH	100%
SPLENDOR	SASSENHEIM	ZH	36%
SATURNUS	IRNSUM	FR	80%
SYNTHESIZER	HOORN	NH	70%
SLOWMOTION	ZEVENHUIZEN	ZH	80%
SATAN	HEEMSTEDE	NH	40%
SQEULER	NIEUW VENNEP	ZH	40%
SATURNUS	RIJNSBURG	ZH	30%
STUFF MOBIEL	AMSTELVEEN	ZH	100%
STUDIO '81	UTRECHT	UT	60%
STOCKHOLM	HARKEMA	FR	80%
SPEEDY	HEERHUGOWAARD	NH	100%
SUPERSPEED	DEN HELDER	NH	40%
SARINA	HARKEMA	FR	70%
SCHORPIOEN	BOLSWARD	FR	80%
SCHUILHOEKJE	MARUM	GN	80%
SPIDER	HILLEGOM	ZH	70%
STILLE GENIETER	HARKEMA	FR	90%
SPEEDKING	ANNA PAULOWNA	NH	45%
SATURNUS	CUYK	NB	40%
ARABIER	ZEVENHUIZEN	ZH	30%
ALBATROS	UITGEEST	NH	100%
AMIGO	AMSTERDAM	NH	70%
ALPINA	UITHOORN	NH	85%
ALPINA	LEIDEN	ZH	65%
ALFA TANGO	ZAANSTAD	NH	80%
ATLANTIS	ROOSENDAAL	NB	45%
ALPENGLOED	VROOMSHOOP	GLD	70%
BLACK ARROW	TEN BOER	GN	80%
B & O	HAARLEM	NH	90%
BLAUWE ADELAAR	HENGELO	GLD	40%
GALAXY	PURMEREND	NH	80%
COLLECTOR	LIMMEN	NH	90%
CLAPTON	HILLEGOM	ZH	45%
CAMARO	"	ZH	80%
CUPIDO	PUTTEN	GLD	60%
CEASAR RADIO	HOORN	NH	55%
CARNIE CERA	SCHEVENINGEN	ZH	60%
CAROLINE	ROTTERDAM	ZH	70%
CAROLINE	PUTTEN	GLD	%/%
CAR	ROTTERDAM	ZH	60%
GLADSTONE	BOSSCHENHOOFD	NB	40%
DECIBEL	HAZERSWOUDE	ZH	60%
DECIBEL	AMSTERDAM	NH	40%
ELECTRON	SLIEDRECHT	ZH	45%
ELECTRON	VELSEN	NH	90%
ELEC	PURMEREND	NH	80%
ELECTRA	ZAANSTAD	NH	90%
ETNA	ZAANDAM	NH	90%
EPSILON	AMSTERDAM	NH	80%
ENTERPRISE	ENKHUIZEN	NH	45%
EVENING STAR	HOORN	NH	40%
E.M.T.	AKKRUM	FR	70%
ELEKTRON	BADHOEVEDORP	NH	50%
EDISON	STAPHORST	GLD	31%
ENTERPRISE	LITH	NB	20%
EDISON	NUNSPEET	GLD	31%
FL.DUTCHM.	EGMOND	NH	80%
FUBA	RIJNSBURG	ZH	35%
FOXY	RAAMSDONKVEER	NB	30%
FLASH	HEILOO	NH	80%
FLAMINGO	ANNA PAULOWNA	NH	80%
FTX	UITHOORN	NH	80%
GLORIA	SNEEK	FR	70%
GLOBAAL	DEN HAAG	ZH	40%
GOOFY	HARKEMA	FR	80%
GOLICHT	LANDSMEER	NH	60%
HORIZON	ROOSENDAAL	NB	60%
IC	DEN HAAG	ZH	60%
IMPALA	ALKMAAR	NH	40%
IDEAAL	BEVERWIJK	NH	100%
DE 320	ROOSENDAAL	NB	40%
IMPALA	WIERINGERMEER	NH	100%
JANTJE BETON	HARKEMA	FR	40%
JANTJE BETON	AUGUSTINUSGA	FR	50%
KOFFIEMOLEN	UITGEEST	NH	100%
KAMELEON	HET ZAND	NH	45%
KERMIT	BADHOEVEDORP	NH	80%
LUCKY STAR	IJMUIDEN	NH	100%
LUCKY	DEN HAAG	ZH	60%
LENCO	ROTTERDAM	ZH	70%
MORTICIA	WIERINGERMEER	NH	80%
MOONLIGHT	VALKENBURG	ZH	20%
MOONFLOWER	ASSENDELFT	NH	80%
MEXICAAN	VROOMSHOOP	GLD	&&%
MANUEL	HARLINGEN	FR	43%
MANOLITO	SURHUISTERVEEN	FR	80%
MERCEDES	WIERINGERWAARD	NH	51%
MAXELL	REEUWIJK	ZH	40%
MONZA	GRONINGEN	GN	80%
MEBO 2	GRONINGEN	GN	50%
NOORDZEE	HARLINGEN	FR	45%
NORDERNEY	PIJNACKER	ZH	40%
NACHTVOGEL	IRNSUM	FR	80%
OXYGEN	ALPHEN RIJN	ZH	54%
OVERKILL	"		35%
ORCA	WASSENAAR	ZH	40%
ORION	TERSCHELLING	FR	45%
PHOENIX	SURHUIZUM	FR	60%
PACIFIC	AMSTERDAM	NH	40%
PECHVOGEL	MINESGA	FR	30%
PIONEER	ROTTERDAM	ZH	60%
PUTTER	ETTEN-LEUR	NB	40%
PIETJE BELL	VELUWE	GLD	30%
PAPILLON	HOORN	NH	70%
POWER	FRIESLAND		40%
POLYDOR	JOURE	FR	20%
PULSAR	HEILOO	NH	90%
RMA	HEERHUGOWAARD	NH	70%
REALISTIC	HILLEGOM	ZH	45%
RIO	GRONINGEN	GN	80%
ROMEO CHARLIE	ST.PANCRAS	NH	80%
ROMEO UNIFORM	VINKEVEEN	UT	54%
ROMEO SIERRA	HEILOO	NH	80%
ROZE PANTER	ALKMAAR	NH	90%
ROMEO CHARLIE DELTA	HILVERSUM	NH	40%
ROBOT	DOETINCHEM	GLD	70%
RAKKER	STEENWIJK	OV	45%
TARZAN	VRIEZENVEEN	OV	70%
TORONTO	PEIZE	DR	40%
TURBO	ENKHUIZEN	NH	85%
TITANIC	HOORN	NH	30%
TITANIC	WASSENAAR	ZH	30%
T.N.O.	AMSTERDAM	NH	80%
TOYOTA	HARKEMA	FR	40%
TEXSONIC	HILLEGOM	ZH	80%
UTOPIA	BAARN	UT	40%
UTOPIA	FRIESLAND		20%
VRIJ NEDERLAND	DOKKUM	FR	47%
VERONICA	WORMERVEER	NH	100%
VITESSE	DORDRECHT	ZH	60%
VALENCIA	ENKHUIZEN	NH	45%
VICTOR ALFA	ZUTPHEN	GLD	30%
WHISKY	TEN BOER	GN	80%
WITTE REUS	HARKEMA	FR	70%
WATERRAT	BAARN	UT	40%

ATLANTIS	ROTTERDAM	98.09	80%
ANDORRA	ROOSENDAAL	101.15	70%
TOLEDO	KRUISLAND	101.70	100%
CALIFORNIA	ROTTERDAM	102.65	80%
HAWAII	WAUW	102.70	60%
ROMANTICA	ZUNDERT	103.04	60%
BLACK DEVIL	ROOSENDAAL	103.10	100%
ERIKA	ROTTERDAM	104.02	40%
AMERIKA	"	104.04	30%
VRIJE VOGEL	SPIJKENISSE	104.16	90%
COUNTY BOYS	ST.PHILIPSLAND	104.17	100%
ALLEGRO	OUD GASTEL (test)	104.26	90%
RADIO 81	ZUID BEYERLAND	104.38	20%
MERANO	ST.ANNALAND	104.50	100%
WEST	OUD GASTEL	104.50	100%
NOORDZEE	ROTTERDAM	104.52	40%
BUITENZORG	ROOSENDAAL	104.52	90%
DE SCHIJFELAAR	"	104.77	90%

Ontvangen van 5/5 - 4/6. Deze amateurs zijn nog niet eerder door mij vermeld. Ontv.: Panasonic DR 49 Ant.: Ground-Plane Scanner antenne. SCHOLEKSTER, MOLENDIJK 79, 3255 AM OUDE-TONGE. Tel. 01874-1824.

Tussen 16/7 en 6/8 zijn wij niet bereikbaar voor S-rapporten.
RIEN VAN DIJK.

3.6	IMPALA	PURMEREND	?	20%
	PULSAR	HEILOO	102.6	75%
	ROMEO SIERRA	HEILOO	103.8	60%
	LIMITER	AMSTERDAM	101.3	65%
	ETNA	ZAANDAM (stereo)	102.9	80%
	MAEVA	BRUSSEL (vert.)	103.5	100%
	SEVEN	ASSE "	101.0	100%
	PACIFIC	VENHUIZEN	103.0	15%
	ROMEO	WORMERVEER	104.2	80%
¤	BETAMAX	ST.MICHIELSGESTEL	104.8	20%
	KOFFIEMOLEN	UITGEEST	105.0	35%
¤	A.R.Z.	ROOSENDAAL	105.1	80%
	KWIK	CASTRICUM	?	50%
	H.F.R.	ALKMAAR	100.4	80%
	MINIFOX	EGMOND	103.0	100%
	ALPINA	UITHOORN	?	100%
8.6	SARPORO	SPRUNDEL	101.4	40%
	GUNSMOKE	GILZE	100.5	80%
	BLOWER	NIJMEGEN (ant.:Z)	101.8	80%

¤ Ontvangen op achterkant antenne.

3.6 Antenne richting N.O.N.
8.6 Antenne richting Zuid

Ontvanger: Marantz ST 310. Gev. 1,0 µV. Ruisgrens 10%. Antenne 7 elements Stolle. Antenne vertikaal uit het FRM van mei (blz. 36) Werkt prima en is iedereen aan te bevelen!
NESCO (Gouderak), POSTBUS 16, 2810 AA REEUWIJK.

P.G.S.	LISSE	mono	21%
POLYDOR	DORDRECHT	mono	20%
BLACK ARROW	TEN BOER	stereo	25%
WHISKY	"	mono	21%
EDELWEISS	LUNTEREN	mono	24%
PANDA	VEENENDAAL	mono	20%
R.P.D.	DRUTEN	mono	30%
REDSTAR	TIEL	stereo	32%
BLACK MOLLY	PUTTEN	stereo	23%
MEIKEVER	"	mono	18%
A.R.C.	DEVENTER (ruis,goed te verstaan)		
VICTOR	HEUSDEN	mono	50%
RIO	GROOTEGAST	ruis	

PIETERS (?)	OUDE PEKELA	ruis	
ULTRAVOX	MIDDEN MAAS EN WAAL	ruis,g.t.v.	
FLAMINGO	HARKEMA	mono	30%
COSMOS	LEERDAM	stereo	60%
SATURNUS	IRNSUM	mono	15%
NACHTVOGEL	"	mono	17%
RAMONA	NIJKERK	stereo	32%
NOORDZEE	TIEL	mono	22%
GALAXY	KESTEREN	mono	14%
PELIKAAN	"	mono	47%
KOLIBRI	"	mono	35%
MIRAND	NIJKERKERVEEN	stereo	20%
CATARINA	BARNEVELD	stereo	15%
ZWARTE BOEF	ELST Ut.	mono	35%
WITTE WASBEER	ZELHEM	mono	28%
ACTION	VLIJMEN	mono	40%
FUBA	RIJNSBURG	mono	19%
ACTIEF	VOORTHUIZEN	ruis, g.t.v.	
MUSTANG	EDE	mono	21%
NOVA	BREDA	mono	55%
SKY	H.I.AMBACHT	mono	29%
VITESSE	DORDRECHT	mono	20%
ALPINA	UITHOORN	stereo	20%
RADIUM	VINKEVEEN	mono	18%
NEPTUNUS	SCHIEDAM	ruis	
CAR	ROTTERDAM	mono	20%
B.L.Y.	SLIEDRECHT	mono	21%
COLUMBIA	DEN BOSCH	mono	14%
BETAMAX	ST.MICHIELSGESTEL	mono	52%
REVOLUTION	HAARLEM	mono	15%
TROPICAL	TIEL	stereo	20%
SMOKEY	AMMERZODEN	mono	20%
ACTIEF	LEERSUM	mono	35%
BERMUDA	ROSMALEN	mono	57%
WILDE EEND	EDE	ruis, g.t.v.	
BLOWER	NIJMEGEN	mono	40%
OME WILLEM	"	mono	12%
COMBINATIE	"	mono	18%
ZEBRA 2	?????	mono	19%
LENCO	ROTTERDAM	mono	31%
MONOPOLE	VLAARDINGEN	mono	15%
BLACK SHADOW	?????	mono	15%
BIG CITY	ZEVENAAR	stereo	20%
BARRACUDA	DODEWAARD	mono	18%
HOUTHAKKER	AMERONGEN	mono	18%
PUMA	DEN HAAG	ruis, g.t.v.	
MERWEDE	SLIEDRECHT	mono	35%
FLAMINGO	KOOTWIJKERBROEK	mono	21%
685	OUD-VOSSEMEER	stereo	20%
HORIZON	ROOSENDAAL	stereo	25%
ROMEO ALFA	OUD-BEYERLAND	ruis (goed)	
X	DE BILT	mono	18%
DUMMY LOAD	NIEUWEGEIN	mono	18%
ECHO WHISKY	"	mono	18%
DYNAMIC	UTRECHT	ruis g.t.v.	
JONGE BEER	UDDEL	mono	18%
REACTOR	TIEL	mono	41%
FLORIS/ZZN	ZEVENAAR	stereo	20%
PIMPERNEL	DEN BOSCH	mono	11%
ATLANTIC	OCHTEN	ruis (goed)	
DELMONDO	HARDINXVELD	mono	12%
VALENTINO	DIDAM	stereo	50%
007	HEUKELUM	mono	33%
PLASTIC SOUND	ARNHEM	mono	13%
WHISKY	ERMELO	mono	35%
WEKO	BOXTEL	stereo	55%
CUPIDO	PUTTEN	ruis	
ALASKA	WIJK BIJ DUURSTEDE	mono	22%
MIRANDA	ROGGEL	mono	29%
ALFA 2	SOMEREN	mono	11%
KLEINE PALOMA	HAPS	mono	40%
BELGO	DOETINCHEM	mono	27%
TURFTRAPPERS	EDERVEEN	mono	20%
NORDERNEY	PIJNACKER	mono	21%
FOXTROT ZOELOE	DORDRECHT	ruis (goed)	
SATELLIET	LUNTEREN	mono	39%
TORPEDO	GIESBEEK	stereo	12%
MI AMIGO	GORINCHEM	mono	60%
GOLFBREKER	SOMEREN-EIND	mono	15%
ATLAS	BARNEVELD	stereo	32%
SULTANA	EDE	mono	40%

WITTE HAAI	NIJMEGEN	mono	43%
PINOKKIO	EWIJK	stereo	20%
POWER	BREDA	mono	30%
BLUE NIGHT	TIEL	stereo	19%
SANTIAGO	VOORTHUIZEN	stereo	24%
KABOUTER	ERMELO	mono	22%
ATLANTIS	DINXPERLO	stereo	38%
ECCO	BAAK	mono	22%
ROMEO SIERRA	HEILOO	mono	16%
DELMARE	BOLLENSTREEK	mono	18%
MR. BLUE SKY	NIJMEGEN	mono	20%
BOZE BUURMAN	UTRECHT	stereo	40%

Tot zover deze lange lijst. De amateurs zijn ontvangen op een 7 elements Stolle (ca. 11 meter) en een Akai AT 2400. Géén reakties rechtstreeks, maar wel eventueel via andere amateurs in Waalwijk. Wel even "Helios" op de enveloppe.
HELIOS - WAALWIJK.

16.4	3.00	CAR	ROTTERDAM	102.2	prima
		(Postbus 628, Schiedam)			
	0.59	BAROMETER	ANDIJK	102.3	40%
	0.07	MAGNEET & FANTASY	HIERDEN	102.5	10%
	0.35	PAPILLON (st)	HOORN Nh	101.0	30%
	2.20	TURBO (PB 280)	ENKHUIZEN		40%
		X	ROTTERDAM		
		LENCO	"		
		F.N.	WORMERVEER		
		LUCKY	DEN HAAG		
Vele	keren	ZWARTE KAT	AMERSFOORT		35%
"	"	NORDERNEY	PIJNACKER	103.8	
15.4	2330	CUPIDO 2	BOSSCHENHOOFD	100.7	15%
18.4	3.20	LADY BLACK BEAUTY	OOSTERHOUT	104.4	
		LAPINA	LEIDEN	104.1	
		ZOELOE	NUNSPEET	102.7	83%
		VITESSE	DORDRECHT	101.1	20%
		FLYING ENTERPR.	MONNICKENDAM	102.0	prima
		POSTHOORN	HARDERWIJK		prima
5.5	2343	ATLANTIS	UITHOORN (Mz)		5%
8.5	1.43	IMPALA	WIERINGEN		10%
Vele	keren	ALPINA	UITHOORN	104.0	st.
9.5	2.22	RODEO	WORMERVEER	104.2	
	2.45	Z.Z.N. (st)	ALKMAAR	101.2	10%
	2.45	SATELLIET	LUNTEREN	102.9	40%
		(Postbus 132, Lunteren)			
	3.40	MONACOR, PB 41,	KAMPEN	stereo	45%
11.5	0.00	VALENCIA (st)	ENKHUIZEN	101.9	50%
	0.15	T.A.C.SONIC	HILLEGOM	101.0	10%
		(Postbus 207, Hillegom)			
	0.30	BARBADOS	WIERINGEN	101.8	15-20%
12.5	0.30	Z.Z.N.	ALKMAAR	101.2	25-30%
	0.40	GOLIATH	LANDSMEER	103.8	20%
	1.00	COMB.2, PB 414,	AMERSFOORT	103.0 st.	20%
	1.24	ROBOT , PB 415,	DOETINCHEM	103.9	40%
13.5	0.24	CABALLERO	HIERDEN	102.6	40%
	0.39	STAR MUSIC	ENKHUIZEN	100.6 st.	45%
	1.10	ATLAS , PB 361,	BARNEVELD	100.5 st.	30%
	1.20	NORDERNEY	PIJNACKER	103.8	30%
	1.30	KATARINA	BARNEVELD	100.4	10%
	1.47	GOUDEN STER	NIJK.VEEN		35%
	1.47	EL SOMBRERO	UTREECHT	102.0	10%
	1.59	CHA CHA	OCHTEN	100.2	goed
	2155	CONTACT	ENKHUIZEN	104.0	20%
	2155	ZANDHAAS,PB 2059,	HOORN Nh.	102.0	45%
	2205	ENTERPRISE	BEVERWIJK	100.3	30%
	2307	MI AMIGO	ENKHUIZEN	101.0	35%
	2310	FLORIO	HARDERWIJK	103.0	10%
		REVOX	HILVERSUM	102.6	prima
	2335	KOFFIEMOLEN	UITGEEST	105.3	20%
	2355	SLOWMOTION	ZEVENHUIZEN Zh	104.5	35%
		(Postbus 54, 2750 AB Moerkapelle)			
14.5	0.19	KENWOOD 2	ROTTERDAM	105.0	15%
	0.30	SIGMA	"	103.9	20%
	0.30	R.Z.N.	"	103.8 st.	25%
		(Adres van alle 3: Postbus 34073, Rotterdam)			
	0.55	BENELUX	ROTTERDAM	105.8	5%
	1.00	NORDERNEY	PIJNACKER	103.8	uitst.
	1.10	N.P.S.	ZAANSTAD	102.7	30%
	1.10	DUTCH DOVER	VOORSCHOTEN	103.1	30%
	1.40	SATURNUS	IJMUIDEN	104.0	30%
	1.45	CUPIDO, PB 246,	PUTTEN	100.3	50%
	1.55	CONDOR	HOEVELAKEN	100.4 !!	80%

14.5	2.00	VLIEGENDE HOND	PUTTEN	100.2	15%
	2.00	VL.HOLLANDER	GENNEP	102.4	
15.5	0.45	SATURNUS,PB 128	RIJNSBURG	101.9	15%
	0.50	WHALE	ROTTERDAM		goed
	1.00	BERMUDA	BILTHOVEN	102.85	?
	1.15	TURFTRAPPERS	EDERVEEN	102.5	65%
	1.30	NOORDZEE,PB 26,	SCHERPENZEEL	102.6	goed
	1.55	ZWARTE KAT	AMERSFOORT	102.3	35%
	2.10	I.C.	DEN HAAG	101.0	27%
	2.20	FLUX	LEIDSCHENDAM		prima
	2.30	KOLIBRI	LIESHOUT		15%
	2.47	ELEKTRON	SLIEDRECHT	103.8	25%
	3.10	FUBA	RIJNSBURG	102.5	45%
	3.30	FLORIDA, PB 78,	HUIZEN Nh.	101.0	20%?
	3.35	PIONEER	ROTTERDAM	101.0	goed
	3.42	PANDORA	MIDDEN LIMBURG?	100.2 st.	3%
16.5	1.32	FLAMINGO	ANNA PAULOWNA	104.3	30%
	1.55	AMAZONE	SOMEREN	104.9	5%
	2.25	ZOELOE	NUNSPEET	102.7 st.	goed
22.5	0.55	WALRUS,PB 16,	ELSPEET	100.2	20%
	1.20	W.DE ZWIJGER	NUNSPEET	101.4	5%
1.6	23.00	ZANDHAAS	HOORN	101.85	55%
	23.07	MILANO	ENKHUIZEN	101.5	45%
	23.15	ZODIAC	?	100.0 st.	15%
	23.20	PACIFIC	VENHUIZEN	103.0	40%
	23.22	THUNDERBIRD	ENKHUIZEN	101.1	75%
2.6	23.25	BONANZA	WIRVER o.i.d.	101.1	20%
	23.30	WATERRAT	BAARN	102.8	20%
	23.32	EDELWEISS	LUNTEREN	101.9	65%
	23.36	RODEO	WORMERVEER	104.3	40%
3.6	23.48	R.U.,PB 103,	VINKEVEEN	101.0	40%
	23.48	VERONICA	HULSHORST	100.0	80%
	23.50	BLACK MOLLY	?	102.6 st.	60%
	23.52	ICARUS	NAARDEN	101.7	85%
	23.53	REACTOR	TIEL	103.0	60%
	25.53	THUNDERBIRD	ENKHUIZEN	100.85	90%!
5.6	0.20	FLYING DOG	PUTTEN	104.16	40%
	0.20	CABALLERO	HIERDEN	102.3 st.	65%
	0.40	ZWARTE KAT	AMERSFOORT	102.3	50%
	0.40	EAGLE	N.O.UTRECHT	101.1	20%
	0.40	CUPIDO	PUTTEN	100.3	50%
	1.10	PACIFIC	VENHUIZEN	102.9	35%
	1.25	ENTERPRISE	BEVERWIJK	103.9	20%
	1.39	WHALE	ROTTERDAM	102.8	10%
6.6	2.27	NOVA	BREDA	104.6	5-10%

Antenne: 8 elements Astro, roterend op ca. 11 meter boven N.A.P. Frequentie en tijden onder voorbehoud.
Amateurs, met wie ik heb gesproken en waar ik een adres van heb meegekregen, hebben waarschijnlijk hun ontvangstbevestiging al binnen. Zo niet, dan kunnen deze heren/dames alsnog reageren. Door enkele teleurstellende ervaringen met QSL-post (nóóit iets retour gekregen van diverse amateurs) ben ik genoodzaakt om alléén dan post te versturen wanneer ik reeds iets heb gekregen. Amateurs, die hier alleen zijn ontvangen, kunnen een ingevulde QSL-kaart krijgen, mits ze een postzegel bijsluiten! Hoewel ik met diverse amateurs uit de omgeving van de Belgische grens heb gerapport, heb ik helaas nog nooit met een amateur uit Belgie kunnen spreken. Misschien is er een Belgische lezer / amateur, die mij ooit heeft ontvangen: dan hoop ik van harte dat u een ontvangstbevestiging stuurt. Verder de groeten van RADIO SATURNUS, POSTBUS 15, 9010 AA IRNSUM Fr. Een amateur, die altijd, 100%, iets terug stuurt. Tot de volgende keer en tot werkens!
P.S. Zijn foto's bij een ingezonden artikel over één bepaald station een vrijkaartje voor plaatsing in het F.R.M.? Het valt mij op, dat het verhaaltje niet voor alle lezers interessant is, zoals gesteld is bij de "spelregels" voor het nieuwe FRM. Verder veel succes met dit prima blad. Houen zo!

Red. Momenteel is dat inderdaad zo, aangezien er erg weinig binnenkomt met foto's. Het schijnt dat het begrip "foto" de meeste lezers de stuipen op het lijf jaagt. Mocht hierin verbetering komen, dan kan er geselecteerd worden op kwaliteit van de "verhaaltjes" en van de foto's. Een feit blijft echter, dat het erg moeilijk is om iedereen tevreden te stellen. Misschien dat jullie zelf eens een reportage kunnen maken, waarvan jullie het idee hebben, dat het verhaal voor iedereen interessant is? Ik loop bijvoorbeeld zelf al geruime tijd met het idee rond eens een DX-station te interviewen, maar door tijdgebrek is daar nog niets van gekomen. Dus, als jullie willen .....

José.

DAT.	STATION:	POSTBUS	LOKATIE	ONTVANGST
12-				
13.5	ELDORADO		HARLINGEN	REDELIJK
	POLDERDUIF		EMMELOORD	PRIMA
	ZILVERPIRAAT		EMMELOORD	REDELIJK
	ROBOT	625	DOETINCHEM	REDELIJK
	STAR MUSIC		ENKHUIZEN	PRIMA
	SUPERMUG		HOOGEVEEN	PRIMA
	LUCHTPIRAAT	4	ELIM	PRIMA
	KLEINE MINI	548	DEVENTER	REDELIJK
	SATURNUS	2009	BLOEMENDAAL	REDELIJK
	RODEO	173	WORMERVEER	REDELIJK
	ALPINA	604	UITHOORN	REDELIJK
14-	ROVER		ALMELO	PRIMA
15.5	MIJNWERKER	79	ALMELO	PRIMA
	EAGLE	287	ALMELO	PRIMA
	POEMA		ALMELO	PRIMA
	NOLAN		KAMPEN	PRIMA
	DUMMY		KAMPEN	PRIMA
	PALOMA		RAALTE	PRIMA
	ORION		WENSBEEK ?	REDELIJK
	WITTE WASBEER/			
	KL.SCHILDPAD	554	ZELHEM	PRIMA
	EDELWEISS		LUNTEREN	PRIMA
	NOORDZEE		HOOGEVEEN	REDELIJK
	FLAMINGO		HARKEMA	SLECHT
	BL.KARABIJN	142	COEVORDEN	PRIMA
	ALASKA		HALLE	PRIMA
	TURBO	42	VROOMSHOOP	PRIMA
	STUDIO "		DOETINCHEM	SLECHT
	MOLENAAR		HELLENDOORN	PRIMA
	WILDE HAVANNA		GRONINGEN	PRIMA
	ETHERKRAKER		GRONINGEN	PRIMA
	MIRANDA		NIJKERKERV.	PRIMA
	NOORDZEE		TIEL	PRIMA
	CALYPSO		OMMEN	PRIMA
	BELCO		GELDERLAND	PRIMA
	PIONEER		VOORSCHOTEN	REDELIJK
	AMBTENAAR?	21	GAANDEREN	PRIMA
	ALFA 02		ROERMOND	SLECHT
	MONTANO		LIMBURG	SLECHT
	NACHTUIL		AMERSFOORT	REDELIJK
	FUBA		RIJNSBURG	SLECHT
	AMAZONE		SOMEREN	SLECHT
	RADIUM		VINKEVEEN	SLECHT
	TELSTAR		GAANDEREN	REDELIJK
	BLACK ARROW	36	TEN BOER	PRIMA

HENK BOS, p/a WIERINGENLAAN 11, 9501 RL STADSKANAAL.
U kunt altijd reageren en krijgt altijd iets retour.

MOBY DICK	WEZEP	102.4	63% G
TESTPIRAAT	NUNSPEET	102.2	100% G
ATLETICO	ELSPEET		11% M
IJSLAND	NUNSPEET		95% G
STILLE GENIETER	HARKEMA	102.5	64% G
COUNTDOWN	IJSSELMUIDEN	102.8	100% G
ZWARTE TIJGER	KAMPEN	101.7	100% G
TITANIC	NUNSPEET	101.9	58% G
CONCORDIA	KAMPEN	101.1	100% G
DELTA	OLDENBROEK	101.8	17% G
BUFFELJAGER	KAMPEN	100.6	100% G
MARKANT	SURHUISTERVEEN		42% G
MANOLITO	SURHUISTERVEEN		37% G
ORION	KAMPEN	101.9	100% G
BLAUWE DONNA	NUNSPEET	101.7	53% M
WITTE WEZEL	OOSTERWOLDE	102.6	4% M
ORGELMAN	KAMPEN	101.8	100% G
CAROLINE	KAMPEN	100.3	100% G
MARJANDO	KAMPEN	100.2	100% G
BENELUX	NUNSPEET		88% G
ZWARTE KAT	IJSSELMUIDEN	103.7	100% G
MONACOR	KAMPEN	101.1	G
POLDERPIRAAT	LELYSTAD	103.6	91% G
TROUBADOUR	NUNSPEET	102.1	78% G
BEER RADIO	KAMPEN	100.9	100% G
POPYE	OOSTERWOLDE Gld.	101.8	94% G
VROLIJKE UITSMIJTER	WOLVEGA	101.8	8% S

Ontvangen van begin mei t/m begin juni. Bovengenoemde amateurs kunnen een QSL-kaart aanvragen. Antenne: Astrosound RC 4040 5 el. WITTE MUSTANG, AKELEI 38, 8265 KD KAMPEN Ov.

RELICS	WAALWIJK	104.0	7%
NOVA	BREDA	102.8	12%
TROPICAL	TIEL	103.6	50%
FLAMINGO	TILBURG	104.0	60%
NOORDZEE	DEN BOSCH	100.9	54%
AURORA	UDENHOUT	101.6	45%
NOOITGEDACHT	TIEL	102.1	35%
MI AMIGO	ZUTPHEN	100.5	70%
VERONICA	ARNHEM	105.2	10%
RADIO BRABANT	?	105.8	18%
RADIO WEST	OSS	104.3	35%
LADY MORGENSTER	DIEREN	103.8	20%
ATLANTIS	ZUTPHEN	102.5	68%

Ontvangen 18/5 - 31/5 en 1/6 - 11/6. Antenne richting Z.W. 7 Elements op ca. 30 m. hoogte boven N.A.P. Tuner:Technics.
LUISTERSTATION "DE ZWARTE VALK", POSTBUS 167,ALMELO.

9.5	WOODSTOCK	SLIEDRECHT	101.0	50%
	SLOWMOTION	ZEVENHUIZEN	104.7	10%
12.5	FLAMINGO	HARKEMA	102.1	75%
	STOCKHOLM	HARKEMA	101.6	25%
13.5	JANTJE BETON	AUGUSTINUSGA	101.8	20%
14.5	SATURNUS	IRNSUM	103.1	65%
	PRIMEUR	UITHUIZEN	102.4	25%
	SPOTVOGEL	EMMEN	103.1	?
	ALPINA	LEIDEN	101.0	100%
15.5	't VIERKANTJE	BLEISWIJK	100.3	15%
	ANTARIS	GOUDA	103.0	10%
	DECIBEL	LISSE	100.7	25%
21.5	S.L.	KATWIJK Zh.	103.8	3%
	SPLENDOR	SASSENHEIM	103.0	20%
1.6	R.S.	HEILOO	103.8	10%
2.6	Z.Z.N.	ALKMAAR	101.2	15%
	DRENTSE BOER	EMMEN	103.0	10%
	READY MIX	ROSWINKEL	101.3	25%
4.6	KETELLAPPER	LEEUWARDEN	101.5	25%
	H.Z.A.	FRANEKER	104.5	35%
	ZWARTE ETHERPIR.	WOLVEGA	100.5	25%
	ALASKA	SURHUISTERVEEN	100.5	10%
	SANTEMA	LEEUWARDEN	101.9	15%
	SCHORPIOEN	LAUWERSOOG	101.4	10-80%
	BREMEN	WINSUM	101.4	50%
	RED ROCKET	AUGUSTINUSGA	101.0	15%
	LAMBIK	VENLO	100.5	5%
5.6	NOORD-FRIESLAND	DRACHTEN	100.9	20%
	SNEEUWGANS	LUTJEGAST	102.6	15%

Met deze amateurs werd gewerkt. Ontvanger: Aristona AR2000 Gev. 1 µV bij 26 dB/SR. Antenne: 8 el. Fuba (aanpassing balun 103,5 cm. Zender: E88CC / QQE 03/12. Vermogen: ca. 20 Watt.
CUPIDO, POSTBUS 246, 3880 AE PUTTEN Gld.

18.5	TWEE GEBROEDERS	TURNHOUT	102.3	75%
	TORTELDUIF	N.O.POLDER	103.9	25%
	ONKEL HEINRICH	NW.WEERDINGE	102.2	25%
	BLACK ARROW	TEN BOER	101.3	38%
	URKER VISSER	FRIESLAND	102.0	38%
19.5	CAROLINE	NW.WEERDINGE	102.9	15%
	BUFFELJAGER	KAMPEN	100.7	37%
	FLORIGO	HARKEMA	101.9	38%
	BLOEMENDAAL	EMMEN	102.9	12%
	HERCULES	SLOTEN	103.0	25%
	JANTJE BETON	FRIESLAND	101.8	50%
	SCHORPIOEN	LAUWERSOOG	101.2	38%
	MALLE PIETJE	DRACHTEN	101.1	15%
	ORGELMAN	KAMPEN	100.6	15%
	MANOLITO	HARKEMA	102.2	75%
	BOSWACHTER	HARKEMA	101.2	15%
	STOCKHOLM	HARKEMA	101.6	38%
	VL.HOLLANDER	UITHUIZEN	103.1	15%
	VERDW.BANKDIR.	GROOTEGAST	102.0	25%
	VRIJ FRIESLAND	SNEEK	102.6	15%
	FLAMINGO	HARKEMA	101.3	65%
	GOOFY	HARKEMA	101.0	25%
1.6	NORDERNEY	PIJNACKER	102.9	38%
4.6	DOFFER	HEERENVEEN	100.7	65%
	ST.GENIETER	LELYSTAD	102.1	38%
	THUNDERBIRD	ENKHUIZEN	100.9	75%
	H.Z.A.	FRANEKER	104.3	38%
	MONACOR	KAMPEN	101.1	38%
	ZWARTE RIDDER	HARKEMA (5 W?)	102.2	50%

REAKTIES: POSTBUS 75, 3925 ZH SCHERPENZEEL Gld.

STICKERS EN QSL-KAARTEN

Ruilen! Aanvragen!

DE KIEVIT, ABDIJSTRAAT 5, ADUARD Gn. (Postzegel bijsluiten).
Voor stickerruil: HET MOOR 22, NIEKERK Gn. (Postzegel bijsluiten). Ca. 4000 ruilstickers. Ik moet nog altijd stickers ontvangen van: MARKANT-Surhuisterveen; FR.ETHERFIR.-Kootstertille;JAPIE WITLOF-Uithuizen; WILDE HAVANNA-Groningen;ACTIEF-Voorthuizen;CUPIDO-Putten;EDELWEISS-Lunteren;MANOLITO-Fr.Wouden;FENIX-Harkema;SPORTVISSER-Leeuwarden; FLAMINGO-Harkema en BLACK ARROW-Ten Boer. Gaarne alsnog.J.POSTHUMUS.

Géén QSL-kaarten of postzegels! Alléén ruilen!

De zéér fraaie meerkleurige sticker t.g.v. het 2-jarig bestaan van Radio Dynamite uit Klundert Nb. kan geruild worden via POSTBUS 82, 4790 AB KLUNDERT.

Geen nood, Radio Sunshine uit Veldhoven was een week later alweer terug in de ether en zit er -hopelijk- nog steeds in op de 3-meter band.
De QSL-kaart kan aangevraagd worden via POSTBUS 144, 5500 AC VELDHOVEN Nb.

De sticker van Kung Fu (in 4 kleuren) is te ruil tegen hetzelfde aantal stickers of 2 postzegels van 70 cent. POSTBUS 2506, 7303 GA APELDOORN.

Met grote droefheid, maar toch dankbaar voor de vele mooie uurtjes,die wij hebben kunnen verzorgen is in de avond van 12 Maart 23.05 uur uit ons midden genomen ons aller.

RADIO SUNSHINE

Op de leeftijd van 1 jaar en 4 weken. De diep bedroefde familie:
Erik
Dick
Mick

Reacties: Postbus 144
5500 AC
Veldhoven

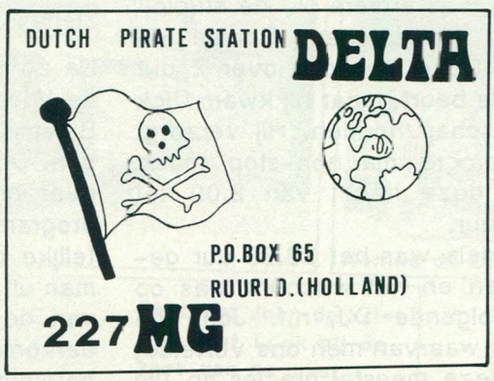

De sticker van Rainbow Radio uit Etten-Leur Nb. is te ruil met bijsluiting van postzege voor retourzending
POSTBUS 452, 4870 AL ETTEN-LEUR

Er kunnen nog steeds stickers geruild worden bij LINKE LOETJE. Nieuw adres: BETONWEI 7, 9281 KR HARKEMA Fr.

Ook QSL-kaarten zijn welkom!

De stickers van Atletico (in 4 versch.kleuren) zijn te ruil bij: MEVR.PEEREBOOM, J.v.RUISDAELSTRAAT 5, 7391 AV TWELLO Gld.

Stickerruil: MONIQUE ('t Vlindertje), PR.MAURITSSTRAAT 10, ANDELST Gld.

Stickerruil: LUISTERAMATEUR EPPO, MIDDENWEG 42, 7384 BB WILP Gld.

Interview Luck en John

Dan hadden we de studio in volle uitrusting kunnen zien, want: "dit is nog niets vergeleken bij wat we hadden. Dit is het kijken niet waard, maar voorlopig redden wij er ons wel mee", aldus John de Vries.
Heel even daarna hebben we ook nog één van de bazen van Radio Seven gezien en gehoord, die we hierbij ook nog even benoemen en dankzeggen voor de gastvrijheid. Zijn naam is Jo Koene en ik heb helaas geen foto van hem.

Na het intervieuw en het beëindigen van het programma van John de Vries, was Ronnie de Laat met z'n non-stop music aan de beurt van 02.00 tot 04.00 uur. Daar het ons anders te laat zou worden zijn we nog heel even gebleven en daarna naar ons hotel vertrokken, nadat we een afspraak met John de Vries voor de volgende dag 08.30 uur hadden gemaakt.

De zender

's Morgens 8.30 uur. John de Vries was al aanwezig; volgens ons kòn hij niet naar bed zijn geweest. Maar goed, wij kwamen 10 minuten later. We kregen te horen, dat John eigenlijk werken moet, maar voor ons er wel een paar uurtjes tussenuit kon knijpen om ons enige dingen te laten zien in Brussel: namelijk de zenders en lineairs, waarmee zij werken.
Na wat buitenfoto's rond de studio en van de mast, die nog maar de helft van de oorspronkelijke hoogte had (men had gesaboteerd) en verder de ligging van Radio Seven: boven op een berg met aan de weg een bord met opschrift "Radio Seven 101 FM" (zie foto's) gemaakt te hebben, zijn we naar een bepaalde winkel in Brussel gegaan, waar we wederom euk en gastvrij werden ontvanger en waar men ons alle vragen op technisch gebied zonder meer beantwoordde. Nou, zo'n zender hebben we dan gezien.
Tjonge, jonge, daar kijk je maar zo niet voorbij. Een wel uit de kluiten gewassen stereotoren op elkaar: zo hoog was 1 zender met lineairs en voedingen, goed voor zo'n slordige 3 à 4 kW. De hoogte was ca. 2 meter, de breedte ca. 60 cm. en 50 cm. diep. Een beste knaap. . .

Wij komen terug!

Daarna zijn we ergens gaan eten en na het afscheid nemen weer naar huis gegaan.
Van John de Vries kregen we nog de uitnodiging mee om nog eens een dag langs te komen.
Dan zou hij een dag vrij nemen en ons rondleiden naar andere studio's van radio-amateurs in België. Op weg naar huis kregen we Radio Seven nog mee op de radio tot ver na Antwerpen en werd toen pas door de daar aanwezige zenders van de band gedrukt.
We hebben goed genoten van dit bezoek aan Radio Seven. We bedanken nogmaals voor de gastvrijheid. Andere mensen zijn tevens uitgenodigd door Radio Seven om eens een kijkje te nemen in Zellik en in de studio (niet allemaal tegelijk natuurlijk). Maar het is de moeite wel waard om tevens nieuwe ideeën omtrent studio-opbouw en überhaupt het radiomaken als zodanig op te doen.

Nog wat info:

Radio Seven werkt met 35 man samen, waarvan 22 DJ's. De rest bestaat uit telefonisten en kantoorpersoneel.
Men wil nog wat mensen erbij zien te krijgen voor het buitenwerk (informaties en interviews e.d.).
De zender is een C.T.E. (Italiaans) met uitgangsvermogen van momenteel 1,5 kW. en voordat ze opgerold werden was dat 2,5 kW. Studio-apparatuur is van Technics.

J. de V. te Z.

ADRES:

RADIO SEVEN,
GENTSESTEENWEG 498,
1730 ZELLIK (Brussel).
BELGIE.

TELEFOON (vanuit Nederland:)

09-3224667767

RTBF DIENT EEN KLACHT IN TEGEN WAALSE 'COMMERCIËLEN'.

Op dinsdag 1 juni heeft reklame definitief zijn intrede gedaan in de Belgische vrije radiowereld.
Een zestal stations begon vanaf die dag namelijk tussen de programma's publiciteit uit te zenden.

Het betrof hier Radio Kontakt (nederlandstalig) en Annick langs Vlaamse zijde en Radio Contact (franstalig), Metropole, Intérim en Basse Meuse langs Waalse zijde. Onder andere Lee Cooper, Martini, L'Oréal ..... werden aangeprezen. De reklameregie IPB -ook bekend van RTL, leverde en levert nog steeds, als alles goed is- de spots.

Rtbf eventueel burgerlijke partij in proces

Vreugde dus bij de diverse zenders en adverteerders, maar ook misnoegdheid bij onder meer de BRT en RTBf. Deze laatste gingen zelfs zo ver dat ze een klacht neerlegden bij de diverse parketten tegen Radio Contact (fr.) en de overige Waalse radio's met publiciteit. Moest het tot een proces komen, zal de RTBf ook burgerlijke partij zijn.

2 Decreten

Of het zo'n vaart zal lopen is moeilijk te bepalen. Er zijn immers twee decreten: dat van de socialist Willockx uit '81, waarin reklame wordt verboden en het meer recente (zie vorige FRM) wat geen uitspraak doet. Volgens velen is echter het KB van Willockx ongeldig (inzake publiciteit toch) en kan er enkel in de nationale regering, d.m.v. een wet iets beslist worden. Wie in dat geval redeneert "iets niet-verboden is iets toegelaten" moet inderdaad de vrije radio's in het gelijk stellen.
Kortom, een belangrijke test met het oog op de komende legalisatie.
Meer erover in het volgende FRM.

ERIC GEVERS.

KONTAKT EN ANNICK STARTEN met REKLAME

MAEVA VIERDE FEEST

Op 21 mei jl. vierde Radio Maeva haar eerste verjaardag in de vorm van "de nacht van Maeva". Voor de bierhallen in Wieze stonden reeds vanaf het middaguur enkele duizenden mensen te wachten. Dit terwijl de deuren pas om 17.00 uur opengingen en het geheel te 19.00 uur startte.
Vanaf dit tijdstip tot ongeveer 7 uur de volgende morgen traden voor het 17.000-koppig publiek meer dan 100 Belgische groepen, zangers en zangeressen op. De hele dag was ook een totaalprogramma te horen met Ben van Praag. Tevens werd die dag een nieuw jinglepakket en een nieuwe "zomerprogrammatie" in gebruik genomen.
Trouwens, MaEva is nu ook beter te ontvangen in Dendermonde en Heist-op-den-Berg. In beide steden heeft het station nu namelijk, in navolging van Antwerpen, een relaisstation.

Woensdagmorgen 2 juni werden MaEva en MaEva-Lokaal (Antwerpen) beiden uit de lucht gehaald. Voor het nationale station vanuit Brussel, was het de 7e keer. Alles werd dit keer meegenomen, inclusief platen, cassettes etc. Rond half zes was MaEva "Nationaal" terug in de lucht. Tijdens de gebruikelijk geworden "nooduitzendingen" die er dan volgden werd vooral het feit dat men had afgezien van reklame en dan toch weer werd opgepakt benadrukt.
(Red. Ook zou MaEva hebben gestoord op de sterrewacht bij Brussel. Het publiek scheen er zeer verbolgen over te zijn, dat men nu eerst een klacht heeft ingediend).

De avond ervoor had trouwens ook een mobiele studio van Radio Kontakt, opgesteld ten zuiden van Brussel, bezoek gekregen. Kontakt was dus die dag met publiciteit gestart, maar dit gaf men niet op als reden. Wel werd aangehaald dat het gebruik van relaiszenders verboden is.

GEMINI OP 103.6

Op zichzelf natuurlijk niet zo'n groot nieuws, maar dat verandert, als men de reden kent.
Zoals geweten was de radio tot voor kort te beluisteren op 100.3 MHz. in de FM-band. De RTBf, Waalse tegenhanger van de BRT, heeft echter recht op de 100.4 MHz. en begon deze plots te gebruiken met 500 Watt. Hierdoor was Gemini zo goed als niet meer te ontvangen.
Gelukkig voor de zender kon met Radio Zelfstandig (Harelbeke) tot een vergelijk gekomen worden zodat Gemini nu op 103.6 zit en Zelfstandig op 103.3 MHz.

Antwerp City / Pelgrim weer op Zuiderfeesten

De Antwerpse Zuiderfeesten zijn -mede door de aanwezigheid van Radio Antwerp City/Pelgrim- een groot succes geworden.

Het populaire station had onder andere de organisatie in handen bij een grootse vedettenparade en een "spel zonder grenzen".

ERIC GEVERS

(De sticker van Radio Gemini kan worden aangevraagd via:
RADIO GEMINI,
POSTBUS 191,
B-8500 KORTRIJK.
Tel. 056/21.44.00)

radio INTERCITY fm band

Hé, zullen zich velen onder ons afvragen: Radio INTERCITY, weeral een nagelnieuw station in Vlaanderen?
Nee, dit keer hebben jullie het wel degelijk mis, want het station werd opgericht op het einde van '79, maar kwam slechts vrij onregelmatig in de ether met wat men toen noemde proefuitzendingen tijdens het weekend. Vanaf juni 1980 werd uitgezonden iedere vrijdag, zaterdag en zondag.
In juni '81, nog een jaar later dus, begon men met een weekprogrammatie gaande van 9u. 's morgens tot 22 uur 's avonds. De leiding lag toen in handen van Paul Prinskens en Fitti Power (ex-medewerker Radio Atlantis '74).
Het station werd verder uitgebouwd tot één van de dichtst beluisterde in het zuiden van Oost- en West Vlaanderen toen 5 discjockeys uit de reeks van 52 die WLS Radio (een naburig station) reeds verlaten hadden, de koppen samenbrachten om Intercity een nieuw "cachet" mee te geven. En tot nu toe zijn ze daar zeer goed in gelukt.
Om een nog grotere zendwijdte te bereiken, week men uit van Roeselare -na enig zoeken- naar het 85 m. hoge topje van de "Grijzelokeberg" te Gijzelbrechtegem, een deelgemeente van Anzegem (op de grens met Oost- en West Vlaanderen). Niet iedereen van de raad van beheer en de medewerkers ging daarmee akkoord met als gevolg een splitsing: een aantal medewerkers verkeerde niet in de mogelijkheid om programma's op tape te plaatsen en verkoos in Roeselare te blijven. Zij richtten een nieuw station op: Alpine.
Anderen vonden een onderkomen bij de Roeselaarse zender Rolarius. Doch het overgrote gedeelte bleef Intercity trouw en met een nieuwe 30 meter mast en een veranderde frequentie: 101.2 MHz. FM is men nu 24 uur per dag in de ether.

Doelstelling

Wat is nu de bedoeling van Intercity: een vereniging zonder winstgevend doel met statuten verschenen in het Belgisch Staatsblad, die instaat voor het verzorgen van muziek en socio-culturele informatie door middel van klankradio en dit door en voor elke bevolkingsklasse. Voor het organisatorisch en financiëel beleid werd een Raad van Beheer in het leven geroepen, bestaande uit een voorzitter, ondervoorzitter, programmaleider, sponsor en 2 leden.

Men kan lid worden voor 200 BF met als voordelen: korting op de activiteiten ingericht door het station en dat zijn er nogal wat, de sticker (zie boven), lidkaart en een 2 x per jaar verschijnend fanblad, waar op dit moment ijverig aan gewerkt wordt.

Verder kun je de grote sticker bekomen tegen 100 gedevalueerde frankjes en als geschenk krijg je er de kleine bij, die normaal 25 frank kost.

Lenteshow

Om te polsen naar de populariteit heeft men op 20 mei jl. een lenteshow georganiseerd (zonder daarom al teveel publiciteit te maken) met tal van streekartiesten, waaronder Mitty, Eddy, Chris Havey, Christle Love en een internationale artiest: de Filipijn June Manilla. Het werd een succes: 982 betalenden en een 100-tal gratis uitgenodigde gasten.

Per dag ontvangt men 35 à 60 brieven (vooral bij feestdagen) terwijl een onderzoek in de RTT-centrale uitmaakte dat men elk uur, dat er telefonische programma's lopen, zo gemiddeld er 60 à 70 telefoontjes proberen binnen te geraken. De telefoongesprekken strekken zich uit rond de volgende steden; Kortrijk, Waregem, Ronse, Oudenaerde en de randgemeenten, terwijl dikwijls telefoontjes komen uit Gent, langs de andere Poperige en zelfs Franse oproepen. . . . .

Voor alle mogelijke informatie, groetjes, verzoekjes richt je best de brieven naar:

POSTBUS 56,
8580 AVELGEM.

Voor de telefonische groetjes telefoneer je best het nummer:
056/68.00.99
en dit iedere werkdag tussen 10.00 en 11.00 uur en 18.00 tot 19.00 uur. Informatie omtrent het z.g. streeknieuws, de mededelingen en boekingen van de roadshow: 056/64. 50.80.

HET LOKALE RADIOBOEK

a.j.beirens

1001 GOUDEN TIPS VOOR RADIOMAKERS

De schrijver van dit makkelijk leesbare boek over de grondslagen van moderne radiopresentatie is zeker geen onbekende in de radiowereld. Vooral met programma's als "North Sea Goes DX" en "Our World in Action" verwierf hij bekendheid bij de luisteraars van de commerciële zender "Radio North Sea International".

Het moge dan een beetje ongewoon zijn als rasechte Vlaming (°Brugge) je radiosporen te verdienen met het presenteren van programma's in de Engelse taal, het heeft de auteur alvast geholpen bij het begin van zijn speurtocht naar de (tot dusver) ongeschreven regels waaraan moderne professionele radio moet beantwoorden. Immers, het is allerminst een geheim dat Amerikaanse en Engelstalige stations professioneel op veel hoger niveau staan dan hun Europese tegenhangers.

In een aantal duidelijke stappen verschaft het boek aan Vlaamse radiomensen toegang tot die professionele radiowereld. Dit betekent echter g e e n s z i n s dat de Lokale Omroep zo maar alles uit de States dient over te nemen. Een en ander wordt immers getransponeerd en aangepast aan specifiek Vlaamse smaaktoestanden.

Naast een volledige en makkelijk te assimileren dj-cursus omvat dit werk ontelbare tips in verband met het oprichten en uitbaten van een Lokale Omroep. Ook aan vrije nieuwsgaring, het opstellen en presenteren van lokale informatie, het vervaardigen en juist gebruik van jingles, het zoeken van een gepast muziekformat, het inrichten van wedstrijden, het maken van streekfeuilletons, het houden van luisteronderzoeken enz... wordt uitgebreid aandacht besteed.

De geïnteresseerde lezer van deze extra dikke pocket zal al na een paar bladzijden in de ban zijn van deze nieuwe radiowereld. Vooral ook dank zij de talrijke anekdotes uit de radiogeschiedenis te land en ter zee.

Nu al wordt het werk de meest verhelderende en originele studie over radiopresentatie genoemd die ooit in de Benelux werd gepubliceerd.

Uitg. a.j. beirens/TAPETRONIX, 320 blz, paperback, genaaid.

Een gedeelte van de opbrengst wordt afgestaan aan UNICEF.

Meer inlichtingen POSTBUS 37, B-8300 KNOKKE-HEIST 1
(geen verder opschrift nodig).

Interview met SAMANTHA DUBOIS (DEEL 5)

door Rob Olthof (St. Media Comm.)

SMC: Samantha, vertel eens. Wat is nu het effekt van Radio Caroline geweest op de popmuziek in de jaren zestig en zeventig?

Sam.: Inderdaad, je moet een duidelijk onderscheid maken tussen de jaren zestig en zeventig.
Caroline was tot 1968 een duidelijk top 40 station, welke duidelijk singles plugde van de beatcultuur (Stones, Beatles, Mersey sound etc.). Pas in de jaren zeventig -dus ná de come-back in 1972- werd het een albumstation, vooral na augustus 1974. Dit laatste was een duidelijke policy, doch meer als een vaststaand feit, geaccepteerd door de discjockeys, want singles konden niet altijd op tijd aan boord gebracht worden om up to date te zijn en LP's hebben nu eenmaal een wat langere levensduur.

SMC: We hoorden ook weleens, dat sommige artiesten Caroline financiëel steunden. Hoe zit dat?

Sam.: Inderdaad hebben sommige artiesten geld betaald uit een bepaalde solidariteit, soms uit minder ideeële motieven, dus pluggeld. Bekend is het feit, dat George Harrison van de (ex) Beatles nogal nauw bij het hele Caroline-projekt was betrokken.

Wordt vervolgd.

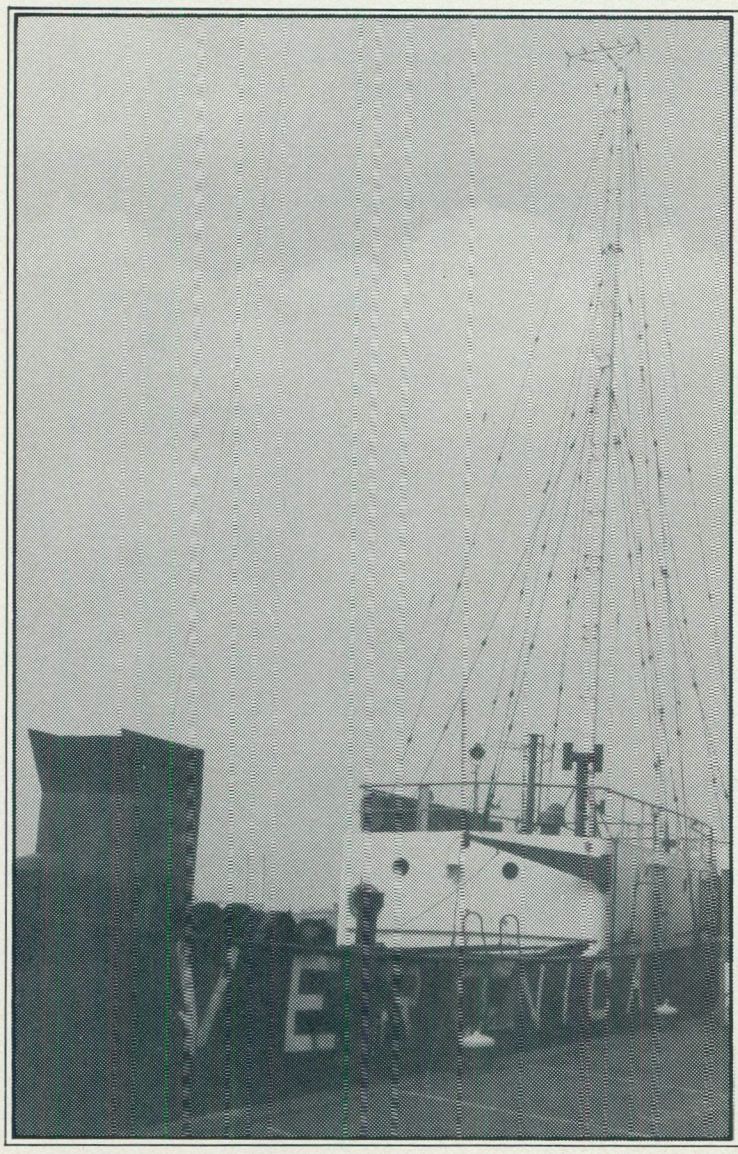

DE 'NORDERNEY' IN DE HAVEN VAN AMSTERDAM

(ARCHIEFFOTO)

NORDERNEY WORDT DISCOTHEEK

De 27-jarige eigenaar van een bar-dancing in Ter Apel, die het Veronicaschip van de slopershamer heeft gered, laat het oude piratenschip momenteel op een scheepswerf in Zoutkamp ombouwen tot een bar-dancing.

Met Pinksteren zou de Norderney al voor het publiek opengesteld moeten zijn, maar of het al zover is gekomen, meldt de geschiedenis niet.

Er zijn plannen om de varende bar-dancing, die uitgerust wordt met zes bars, als extra attractie te laten aanleggen bij allerlei grote evenementen in Nederland.

Het voormalige zendschip van Radio Veronica blijft aan de buitenkant onveranderd, de binnenkant wordt hier en daar ingericht met herinneringen aan een roemrucht verleden.

Jan Groeneweg wil het schip, dat 325 ton weegt en 45 meter lang is, graag in zijn bezit hebben, om het varend jeugdsentiment, dat miljoenen luisteraars aan de radio kluisterde, niet verloren te laten gaan.

CAROLINE

Na het flutverhaal van Ronan O'Rahilly van een maand geleden, dat Caroline niet in de ether kwam vanwege de Falklandcrisis, is -ondanks de hoopvolle beweringen van enige van mijn collega's: Caroline komt nu eindelijk eind mei in de lucht- . . . . . er niets gebeurd.
Wel worden de verhalen van de gedupeerden rondom Caroline heftiger. Voorbeelden: in Frankrijk: Dominique Foutrain (eigenaar van de Caroline Roadshow) leed een strop van een half miljoen gulden.
Ook onze Duitse en Engelse collega's zien de toekomst voor Caroline somber in. Ik begrijp dan ook niet, dat sommige bladen elke maand weer vol optimisme over Caroline schrijven.
Om het duidelijk te stellen: we hebben liever vandaag dan morgen Caroline terug, maar we geloven nu echt niet meer in een terugkeer. Laten we eerlijk zijn. . . . iedereen, ook de kranten en Veronica geloofden rond Pasen in een terugkeer, vooral na die geheimzinnige testuitzendingen. Het is nu gebleken, dat deze onmogelijk van de "Imagine" konden komen. Enige journalisten van o.a. de Telegraaf en de Verenigde Noordhollandse Dagbladen stellen nu een onderzoek in naar de aktiviteiten van Ronan O'Rahilly en naar Radio Paradijs.

PARADIJS.

Eén van de journalisten is voor zijn onderzoek getrokken naar Amsterdam om met de functionarissen van de entrepothaven te spreken over Paradijs. Een van deze functionarissen verklaarde, dat het schip inderdaad binnenkort de haven kan verlaten. Helaas vertelde hij niet of de zenders meteen ook meekunnen. Volgens de loslippige functionaris heeft men er "de balen van". Dus is er nu toch nog hoop?

MAEVA

Op deze pagina vind u een foto, welke ons (Red. met enige anderen, waarvan de kwaliteit zodanig was, dat afdrukken niet mogelijk was) toegezonden werden door een persoon welke anoniem wenst te blijven. Op de foto's zien we Patrick Valain en Germain in een Nederlandse haven schepen inspekteren voor hun zeezender. We zijn benieuwd. Zoals we reeds meldden, moet Maeva per 31 december a.s. stoppen met dit zware vermogen van ruim 6 kW.

DELMARE

Als het Delmare van Gerard van Dam nog plannen had voor een terugkeer, dan zijn deze aardig gedwarsboomd door de verbeurdverklaring van de "Morgenster" kortgeleden.

bel voor zeezenderinfo:

020-72 11 41 (na 18.00 uur)

Niét naar de redaktie bellen, s.v.p. Bedankt !

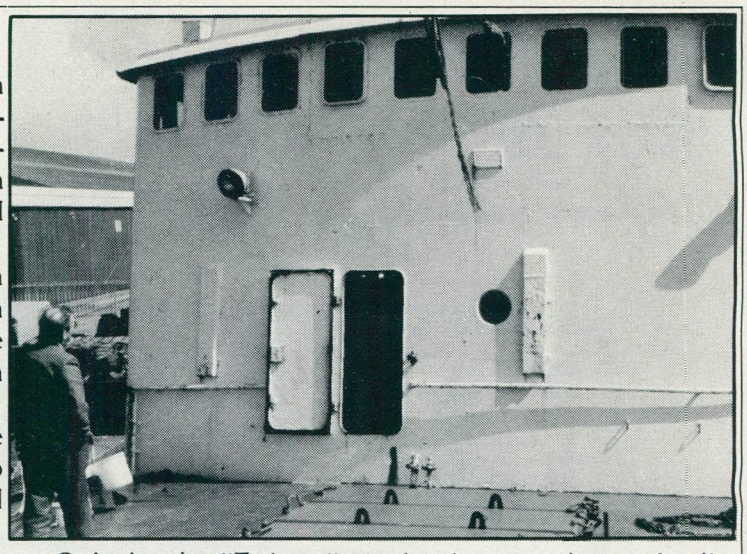

Ook is de "Epivan" verkocht aan iemand, die niets met zeezenders te maken heeft, dus uit die richting hoeven we niets meer te verwachten.

Rob Olthof.

Begin mei vond een rechtszaak plaats tegen een aantal Mi Amigo (272m. -"Magdalena") medewerkers: Ferry Eden, Erik Mes en Wim de Groot. Geëist was een boete van *f* 1500,--, maar het drietal kwam er met een boete van *f* 300,-- vanaf. Platen, banden e.d. die aan boord waren, zijn vrijgegeven. Het schip zelf is -alsnog, want het werd zéér snel na de inbeslagname gesloopt- opgeëist door Mr. Welfort. Het was verbeurd verklaard door de officier van justitie. Hoe het één en ander precies in elkaar zit, wordt nog onderzocht.

(advertentie)

Stichting Media Communicatie

Postbus 53121 – 1007 RC Amsterdam

NIEUW: Radio Caroline poster. 2 Verschillende posters, die samen een kompleet beeld geven van de zenders en studio's van Caroline. Prijs voor deze 2 posters Fl. 10,--. Verzending in koker. Haast u; zeer beperkte voorraad!
NIEUW: Delmare tune/Delmare jingles/Sweet Caroline. Single kost Fl. 6,50.
30 Minuten jingles van Caroline en Mi Amigo voor slechts Fl. 10,--. U ontvangt van ons 3 singles.
Nog beperkt leverbaar: Radio Paradijs poster in koker Fl.7,50.

AKTIE: "De kabel/ether moet vrij": bestel onze stickers. Piratenstations, neem contact met ons op. Stuur ons Fl. 5,-- en wij verzenden onze stickers, tezamen met de handtekeningenlijsten. Wij sturen u een promotiepakket.

Nog zeer beperkt leverbaar: LP "Historie van de Mi Amigo" voor Fl. 15,-- (N.B. De LP's "Zeezenders 78-79" en "Zeezenderjingles" zijn uitverkocht).

Postgiro: 4065700
Banque de Paris 63 44 95 216

Op vakantie naar Italie?
Naar Toscane nog wel?
Dan valt er heel wat te beluisteren!

In het gebied van Toscane zijn momenteel meer dan 200 FM-stations aktief. Dit artikel houdt zich bezig met de drie populairste stations van deze streek.

RADIO QUATTRO FM103.1 FM102.1

Radio Quattro, hoofdfrequentie 103.10 Mhz. zendt uit vanuit Castel Franco di Sotto in de buurt van Pisa. Het station werd opgericht in september 1975 onder de naam "Radio Pisa", maar werd al snel daarna opgerold door de politie en gesloten. Maar de manager Mr. Roberto Maccani en de eigenaar Mr. Franco Bolognesi spanden een kort geding aan en het station kon heropend worden.
Dit gebeurde in de lente van 1978 met de nieuwe naam Radio Quattro (Radio Four = 4). Door het in gebruik nemen van drie relaisstations kon dit station nu het hele gebied van Toscane bestrijken. Het streven is om heel Midden-Italië te gaan bestrijken vanaf de kust van Tirreno tot de Adriatische kust.

Mr. Sergio Piccioli is de nieuwsman, gespecialiseerd in sport.
"Radio Quattro Sport" wordt elke zondag 5 uur lang uitgezonden met speciale reportages.

Maurizio Bolognesi vult in de vroege ochtenduurtjes de zendtijd met "goede Italiaanse muziek, veel hoorspelen en géén politieke praatjes".
Luca Simonelli doet 3 programma's: "Buon giorno in musica", "Your program" en "Hitparade 45".
Maar de bekendste DJ van Radio Quattro is Riccardo Cioni, die elke dag om 18.00 uur een discospecial presenteert.
Een vrouwelijke medewerker is Grazia Bernini, die zich heeft toegelegd op hoorspelen in de late morgen.
Ook is er een programma, gewijd aan parapsychologie van 09.00 tot 09.30, waarin de luisteraars live kunnen bellen naar Mr. Adriano Frediani.

In de studio is vaak aanwezig de aantrekkelijke en uiterst vriendelijke Miss Paola Ciurli, die het programma "20 Years of music" (gouwe ouwe) voor haar rekening neemt.

RADIOQUATTRO
Castelfranco (PI) 0571/479483
103,100-102,100 Mhz

7 — Rassegna musicale (Maurizio).
— Oroscopo (Adriano Frediani).
9,30 Grazie Bernini. (Gioco a premi: Turboprezzo)
11,30 Massimo Baldino.
13,30 Paola Ciurli: 20 anni di musica.
14 — Luca Simonelli: programma a richiesta - Hit parade.
17 — Paola Ciurli.
18 — Riccardo Cioni.
19,05 Brunella Dini.
• Notiziari: 8 - 9 - 11 - 12 - 13 - 14,30 - 16.
• Notizie sportive: 19
Domenica
7 — Buongiorno musicale.
10 — Programma a richiesta.
11 — Sceglietele da soli.
13 — Sala raggi.
15 — Radioquattro sport.

Ik (Dario Monferini) heb dit station al 5 keer bezocht en ben altijd even vriendelijk ontvangen. Hoffelijkheid, gastvrijheid enz. zijn de belangrijkste eigenschappen, die een radiostation hoort te hebben. In ieder geval is dat hier in Italië zo.

Er zijn veel stickers van dit station verkrijgbaar. Schrijf maar naar:

RADIO QUATTRO,
VIA LEONARDODA VINCI 36,
56022 CASTELFRANCO
DI SOTTO - PISA,
ITALIA.

radio Station one 88·95.7 0331·783444

In de stad Firenze is het populairste radiostation Radio One. De eigenaar, Mz. Denis Pieri begon de exploitatie van dit station in juni 1975. In het begin maakte men een moeilijke periode door wegens gebrek aan adverteerders. Maar de doorbraak kwam in 1978, toen het 't meestbeluisterde station van de streek werd.
De pretentie van Radio One is muziek te brengen voor mensen in de leeftijdsgroep van 18 tot 40 jaar, wat niet meevalt. Vandaar dat de muziek meestal van het "easy-listening" genre is.
"Eddy" was één van de eerste DJ's en hij draait voornamelijk country en soft rock. "Gianni" leest het nieuws en is vrijdags te horen met de Top 20.

TOSCANA

RADIO ONE FIRENZE
Firenze 055/217822
93,300-101,000 Mhz

7 — Il primo buongiorno.
7,30 Musica italiana.
9 — Notizie / Musica italiana.
11 — Notizie / Big one music.
13 — Notizie / Turbo game.
13,30 Big one music.
15 — Notizie / Musica.
16 — Notizie / Suono sconosciuto.
16,30 Big one music / Notizie.
18 — Notizie / One by one / Novità da tutto il mondo.
20 — Notizie / Varietà.
21 — Notizie / Musica.
Domenica
11 — Corsia preferenziale (Vincent).
14,30 Top of the pops.
— Sport flash.
18,30 Music system show.
20 — Hot sound singles. Ai microfoni Gianni.
23 — Denys.

"Donatella" heeft 4 programma's: "Buongiorno con Donatella", "Lo Spezza Disco", "Italian Graffiti" en "For Ladies Only". Zij heeft de mooiste stem van dit station.
Het sportnieuws wordt verzorgd door Mz. Andrea Calamai. Bij hem hoort de stem, die elke zondag te beluisteren is tijdens livereportages van de voetbalclub "Fiorentina".
Mz. Luigi Cobisi leidt het programma, dat opgedragen is aan de luisteraars van radiostations over de hele wereld. Deze "Rubrica DX" is iedere donderdag om 15.00 uur te horen.
"Enzo" is de DJ tijdens "Rock Star" en "Disco Music".

Radio One zendt uit via 101.00 MHz. (Hoofdfrequentie). Adres:

RADIO ONE,
P.O.BOX 888,
55100 FIRENZE,
ITALIA.

We beëindigen onze radiotrip door Toscane in het oude stadje Siena, beroemd vanwege de "Palio paarderennen".
Radio Black and White is een particulier station dat 24 uur per dag non-stop vooraf opgenomen programma's uitzendt. Vanaf 1977 probeert de manager van dit station, Mz. Lanfranco Naldini, de beste programma's in de ether te brengen, die in Italië door diverse studio's geproduceerd worden.
Bijvoorbeeld: "Discomite" van Studio 3 uit Milaan, "Controsuono" van Studio Veronica uit Parma, "I Magnifici 3" van Studio RAM uit Rome.
Radio Black and White heeft zelf ook een studio, waar programma's geproduceerd worden, die in vele Italiaanse steden verkocht worden, waaronder: "Made in Italy" door Fabio, "Extra Extra" door Lanfranco zelf, "Meeting Sound" met Mauro.

Radio Black and White zendt uit via de 97.50 MHz.
Het adres is:

RADIO BLACK AND WHITE,
VIA DEL PORRIONE 73,
53100 SIENA,
ITALIA.

Zij hebben een zeer fraaie "prisma" sticker (hier afgebeeld zonder "prisma" effekt).

Ik hoop dat de drie hier behandelde stations op jullie brieven zullen reageren. Iedereen de groeten van jullie Italiaanse korrespondent en..... blijf vechten voor vrije radio .....

R. BLACK AND WHITE
Siena 0577/287292
91,200-94,900-97,500-105,100 Mhz

8,05 Controsuono.
— Con noi Lisa.
— I magnifici tre.
12,05 Con noi oggi (interviste).
— I discolotti.
— P.3 discomite.
16,05 Con noi oggi (interviste).
— I magnifici 3.
— Controsuono sera.
20,05 P.3 discomite.
— Lisa sera.
— I discolotti (Stefano).
• Flash locali: 8 - 10 - 12 - 14 - 16 - 18 - 20 - 22 - 24
Domenica
8 — Ridiamoci sopra.
— Con noi oggi (interviste).
— Controsuono.
12 — USA Hit parade.
— I discolotti.
— Top 82 (Foxy John).
16 — Totem.
16,30 Rock'n'roll USA.
— Speciale concerti (Fabrizio).
20 — Extra extra.
— Con noi oggi.
— Gialloracconto.

Zwitserland

Radio Angel heeft enkele pogingen gedaan om met televisie-uitzendingen op het kabelnet van Zürich door te dringen.
Met regelmatige uitzendingen kan pas in augustus of september gerekend worden.

Radio-Tele-Angel is de eerste televisiezender in Zwitserland. Zij maken gebruik van een TV-zender, die uit Nederland afkomstig is met UHF-frequentie kanaal 28 (Duitsland 2, ZDF).

Het grensstation "Radio 24", dat vanuit Italië uitzendingen verzorgt, die gericht zijn op Zwitserland, heeft deze uitzendingen weer hervat.
In januari werd dit station door de Italiaanse opsporingsdienst in beslag genomen, maar tijdens het proces, dat volgde, werd Radio 24 door het Italiaanse gerechtshof voor legaal verklaard.

Over ongeveer een jaar zal particuliere radio in Zwitserland gelegaliseerd worden. De inkomsten van deze toekomstige stations zullen hoogstwaarschijnlijk uit reklame komen.
Het Postamt in Bern beraadt zich hierover nog nader.

FABIAN OSTERWALDER, KOSCHENRÜHSTRASSE 113, CH-8052 ZÜRICH, SCHWEIZ.

RADIO 24

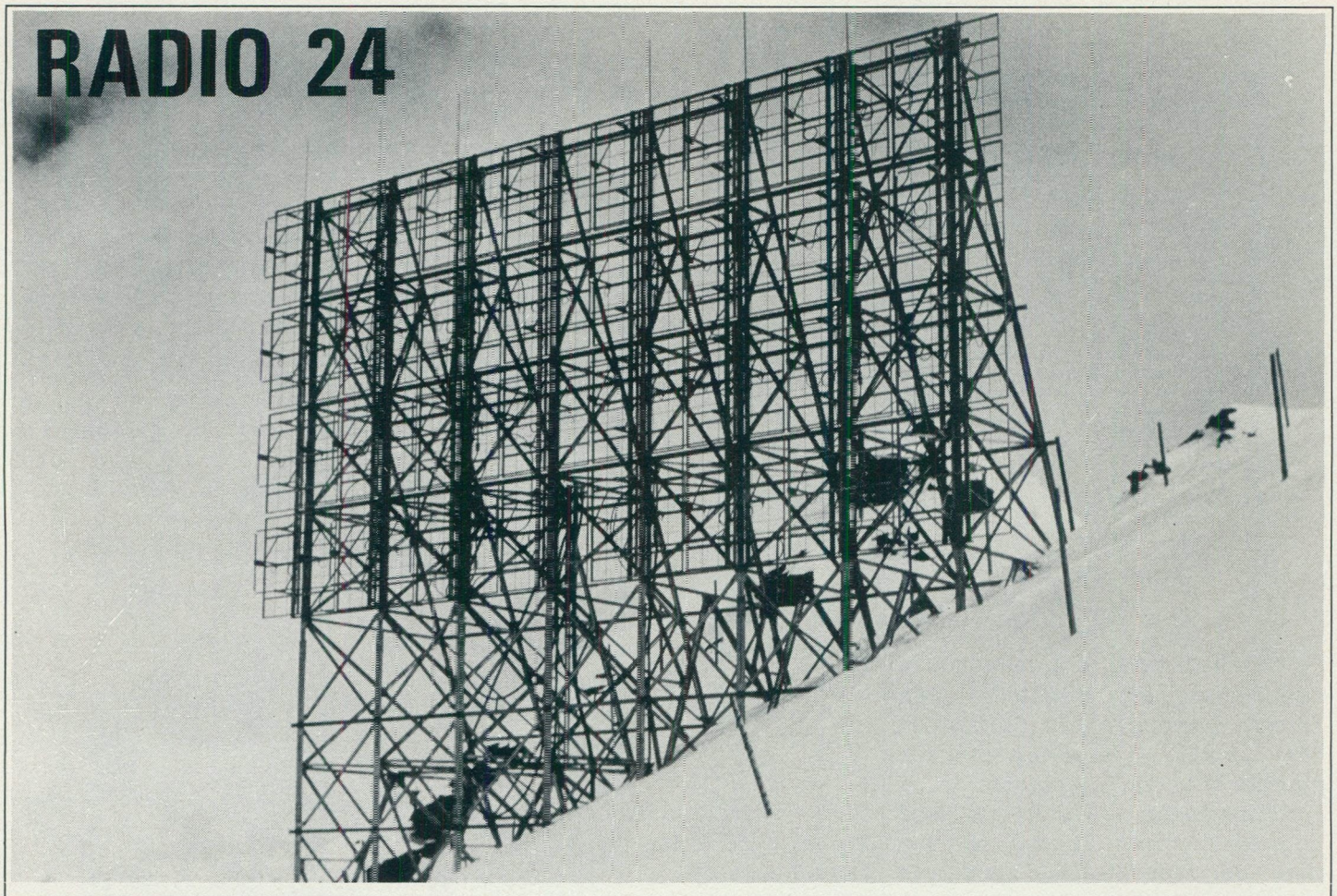

Foto
Theo Dencker

VANAF 3000m. HOOGTE WEER MUZIEK!

De Zwitserse privézender "Radio 24" zendt dus weer uit. Met de woorden "Zurück nach einen technischen Unterbruch, für den wir uns herzlich entschuldigen, auch wenn wir nichts dafür können -da sind wir also live", meldde zich de intussen beroemdste Zwitserse omroepman Roger Schawinski na 108 dagen gedwongen pauze weer in de ether. De mogelijkheid daartoe was enige dagen daarvoor door het Hoge Gerechtshof in Rome met de opheffing van het zendverbod van 21.1. 1982 gegeven.

"Wir sind wieder da und bleiben auch da", beloofde Schawinski na het spelen van de tune van "Radio 24". Zijn optimisme komt voor niemand in Zwitserland en Zuid-Duitsland, waar de zender tot bij Karlsruhe doorkomt, als een verrassing. Het is tenslotte al de derde keer dat 24 weer geluid geeft na een zendverbod.

Radio 24 werd opgericht in november 1979. Schawinski begon op de 2948 meter hoge Pizzo Groppera bij de Zwitserse grens met het uitzenden van popmuziek en reklame. De Zwitserse zender op Italiaans grondgebied was daarmee een klap in het gezicht van de Zwitserse autoriteiten en de omroepmonopolisten: Radio 24 overtrad de kabelomroepverordeningen en ging als eerste privéstation van het land de geschiedenis in.

In de hoofdstad Bern trokken de regering en de monopolisten zich de haren uit het hoofd; in de dichtbevolkte streek rond Zürich werden Schawinski's uitzendingen echter bejubeld. Vooral onder de jeugd vond het station fervente aanhangers en de zender op de 130 km. verderop gelegen Alpentop kostte de nationale radio zeer veel luisteraars. Zelfs de Südwestfunk, die in Zwitserland druk beluisterd wordt en "Osterreich 3" moesten "klanten" inleveren. Bij Schawinski kwamen de reklamegelden binnenstromen, alhoewel hij per uur slechts 6 minuten voor de commercie vrijmaakte.

Schawinski begon zijn loopbaan als journalist en na een stormachtige periode bij de televisie, volgde er een nog turbulentere tijd bij een boulevardblad in Zürich. Nadat hij eruit gesmeten was, een solidariteitsstaking van zijn redakteuren, opheffing van de krant en een afkoopsom met 5 nullen, duurde het niet lang, eer hij dit geld op een "nuttige" manier ging investeren. De Zwitsers hielden zich in eerste instantie nog vast aan de internationale verdragen en de Italianen moesten -of ze wilden of niet- rechtshulp verlenen.

Schawinski gaf het echter niet op. Hij onderzocht intensief de verschillende legale mogelijkheden, hield in twee landen hele legers advokaten aan het werk, waarbij hij steeds verzekerd kon zijn van financiële, politieke en morele steun.
Een keer konden de luisteraars de mislukte inbeslagname en verzegeling van de zendapparatuur live meebeleven, een andere keer trokken een paar duizend demonstranten richting Bern en eisten voor het "Bundeshaus" een vrije omroep. Hierbij werden handtekeningenlijsten afgegeven, waarop

maar liefst 212.000 burgers het voortbestaan van het station eisten.

Al die publiciteit had ook een gunstige invloed op de advertentie-inkomsten. Schawinski belegde dit geld goed. Het vermogen van de zender werd verbeterd, het programma uitgebreid met nieuwsberichten, weerberichten en sport.

Het succes bleef niet uit: het aantal luisteraars werd steeds groter. Tenslotte kreeg zelfs het Libische staatshoofd Khadafi belangstelling voor Radio 24. Hij zag hierin een mogelijkheid zijn politieke ideeën ook in Midden-Europa te verspreiden.
Schawinski wimpelde hem echter af. Hij wilde muziek en geen mededelingen uit Khadafi's "Groene Boek" ten gehore brengen.

Voor zijn muziekprogramma's kreeg Schawinski een jaar geleden zelfs een onderscheiding van een Amerikaans muziekblad.
Op dezelfde dag echter werd zijn Italiaanse manager tot een geldboete en gevangenisstraf veroordeeld. Om de uitzendingen weer te kunnen hervatten, had hij de verzegelde zendruimtes opengebroken. . . .

Schawinski hoopt nu een wat langere tijd ongestoord te kunnen uitzenden.
In Bern verklaarden de autoriteiten, dat zij zich niet zullen schikken naar de uitspraak van het Italiaanse gerechtshof en zij ontkennen de door hen zo gehate zender gestoord te hebben.

Voor het ministerie, dat in deze zaak de verantwoordelijkheid heeft, blijft Radio 24 als voorheen een "illegale zender".
Of 24 dit in Italië ook is, zal het gerecht -zoals de ervaring leert- pas over hoogstens twee of drie jaar beslissen.

KORTE GOLF

K-PO Radio werd voor de 5e maal veroordeeld door de rechtbank te Arnhem.
Hij kreeg Fl. 500,-- boete en 3 weken voorwaardelijk. Een andere medewerker, die voor de eerste keer verscheen, kreeg Fl. 100,-- boete en 7 dagen voorwaardelijk. Het viel voor de K-PO clan dus wel weer mee. Het station werd op 2 (van de 5) zenders vrijgesproken.

Vanaf het eerste weekend in juli zendt IBC weer op 7350 kHz. uit. Tevens is het station te horen op 6275 kHz. en 17.950 kHz. Het vermogen op deze freq. bedraagt 100 Watt. Alleen op 11.585 kHz. gebruikt men 500 Watt.
Op zat. 29/5 was voor het eerst de Nederlandse service te horen op I.B.C. De man achter deze service is Tom de Wit. Toen ik zondag luisterde hoorde ik de Wit weer. Ik ben trouwens benieuwd of hij nog te horen is op KBC, daar de laatste uitzending van dat station in februari 1982 was.

Steve Most van RADIO 49 heeft pas 3 uur getelefoneerd met een medewerker van KBC. Steve belde op om te vragen hoe het met 't zenden is in Holland. Radio 49 zal binnenkort weer in de ether verschijnen via een relay van South Dublin Radio.

RADIO K-PO.

De ontvangst van World Radio New Orleans schijnt niet altijd even best te zijn. We hebben even gedacht, dat dit aan ons lag, maar nadat we van dhr. Swaagman uit Noordwijk eenzelfde klacht ontvingen, waren die twijfels over. Wij ontvingen WRNO het best op zondagochtend rond 11.00 uur op 9715 kHz. Probeer het maar eens.

Ontvangsten

Op zo. 9/5 was Radio Koraalvisser weer eens te beluisteren. Men zond uit via 7285 kHz. De ontvangst was zoals gewoonlijk prima: 55545. Het Corsair/ Skylark Network werd ook weer in werking gesteld. De frequentie was 6230 kHz. en de sinpo 25323. South Dublin Radio zat op 6240 kHz. en werd goed ontvangen. Sinpo 45344.
Het Nederlandse station Radio Tropical Internationaal was te beluisteren via 6285 kHz. met sinpo 35223.
Op 16 mei testte Radio Caroline op 6225 kHz. Men wil waarschijnlijk het gat, dat Atlanta Radio liet vallen, opvullen. De sinpo is 35333. Enkele uurtjes later verzorgde Radio Caroline het gebruikelijke programma op 6310 kHz. met sinpo 45434.

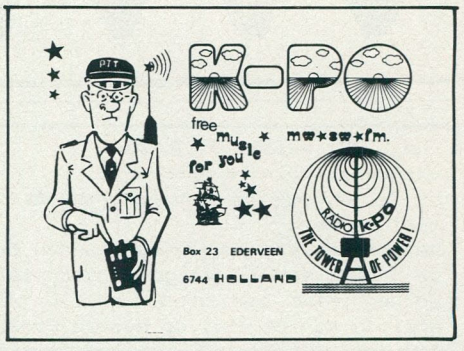

Corsair/Skylark op 6230 kHz. brachten het er niet al te best vanaf: sinpo 25323. Helaas moeten we vermelden, dat het signaal af en toe helemaal wegviel!
Dublin Radio op 6240 kHz. deed het ook niet zo best. Sinpo: 25232.
Tenslotte Radio Krypton. Dit station zat vandaag op 6270 kHz. De sinpo voor de goede ontvangst was 45444.

23 mei bracht een verrassing. Radio Confusion uit Noorwegen was er. En de ontvangst was nog goed ook. Sinpo 45334. Het adres: AARDAL RADIO CLUB, N 4137 AARDAL I RYFYLKE in Noorwegen. Men zond uit op 7340 kHz.
Free Radio Service Holland deed het weer uitstekend! Sinpo: 55555! ! ! ! ! ! ! ! Frequentie was 7325 kHz. Britain Radio Int. zat weer op 6225 kHz. en de sinpo voor BRI is 25333. South Dublin Radio op 6240 kHz. was bijna niet te nemen. Sinpo: 15122. Nieuw was vandaag Radio Nova Int, POSTBUS 62276 uit Rotterdam op 7290 kHz. Sinpo: 35223.

Op 30 mei was Radio Quadro weer te beluisteren. De uitzending vond plaats op 6200 kHz. en de sinpo was 35223. Radio Pandora (?) zat op 6300 kHz. en de sinpo 25222 wijst uit dat het best wat beter kan. Radio Caroline zat nog iets hoger. Op 6310 kwamen zij tot 35233.
BRI was er ook weer op deze 5e zondag van de maand. Sinpo: 35333.
Radio Nova Int. zond op 6 juni weer uit via 7290 kHz. en willen dit dan ook in de toekomst wekelijks gaan doen. Sinpo vandaag was 25233. Radio 49 Int. op 6225 kHz. met sinpo 35323. Radio KBC uit België was er ook heel even. Op 6225 kHz. waar eerst de programma' s van Radio 49 Int. werden uitgezonden alvorens Tom van der Meer enkele woorden tot de luisteraars richtte. Western European Free Radio zat op 7325 kHz. met sinpo 25333. Verder was op 7375 kHz. een station, dat ook op 7360 kHz. te beluisteren was. De sinpo: 25212. De deejays praatten wat zacht zodat het erg moeilijk was om een call te pakken.

LUISTERSTATION VICTORIA,
POSTBUS 2308,
3500 GH UTRECHT.

Voor informatie over het maandblad VICTORIA: POSTBUS 8318, UTRECHT. De prijs blijft laag: *f* 15,-- per jaar. Lid worden doe je door dit bedragje over te maken op giro 4236627 t.n.v. F.van Woudenberg te Utrecht.

magazine MNZ vernieuwde nummer nu uit !!

nu ook met dj-informatie en nederlandse artiesten. verder o.a. landpiraten, zeezenders en comm.radio in engeland. mnz is het superdikke blad met veel foto's en kleurenkaft.

postbus 142 noordwijk

vraag een proefnummer en stuur f 3,- (aan postz) of 50 bfrs proefabonnement f 8,-(3 nrs), jaar (6 nrs) f 15,- of 350 bfrs en betaal na ontvangst acceptgirokaart

neem de proef op de som

half jaar: 8 gulden

Techniek

FRM JUNI KRISTALOSCILLATOR
==========
Er is een kleine wijziging in de kristalosc. uit het juni nummer:
De condensator van 220 pF tussen de emitter van T1 en de basis van de volgende transistor moet vervangen worden door een cond. van 10 pF i.v.m. eventueel afslaan van de osc. op hogere frequenties

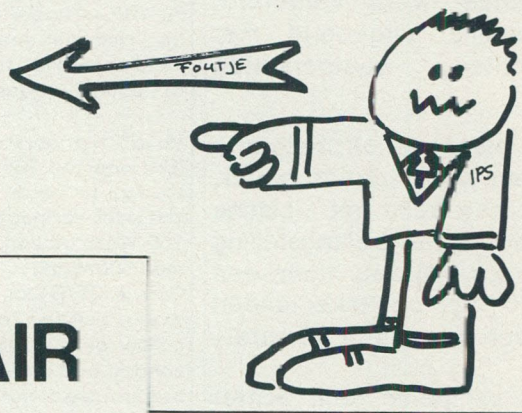

90 WATT 150 WATT LINEAIR

88-108 MHz

SCHEMA MRF 245 / SD 1441

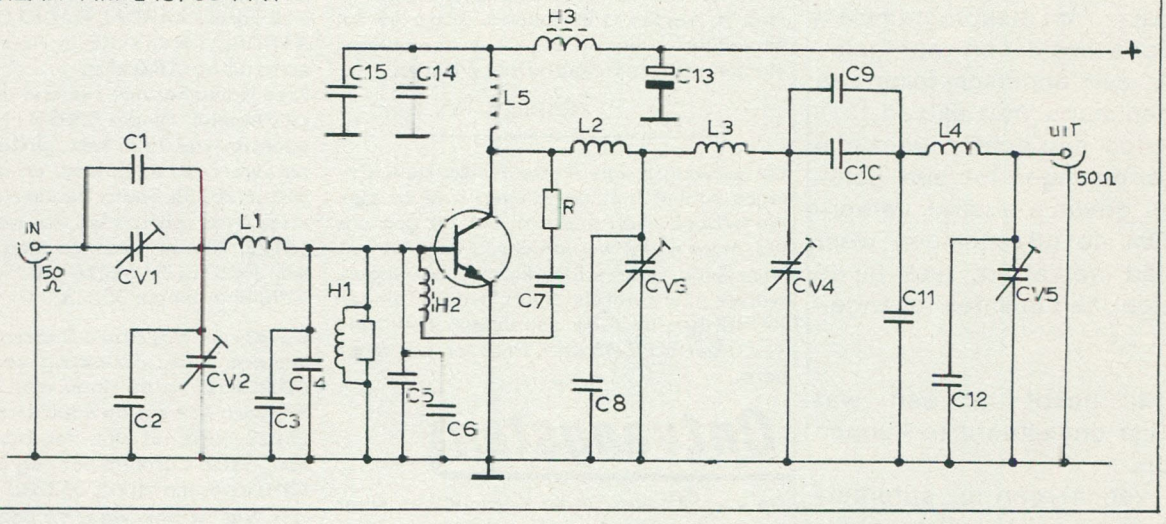

PRINT: DUBBELZIJDIG EPOXY, WAARVAN DE ACHTERZIJDE GEHEEL KOPER

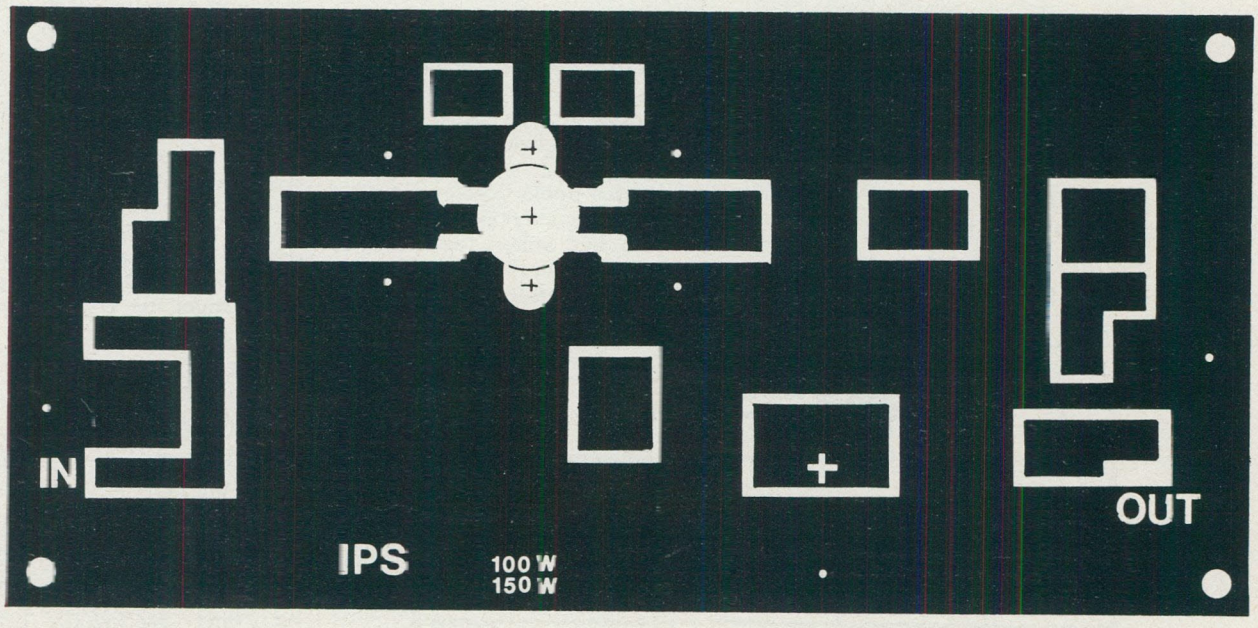

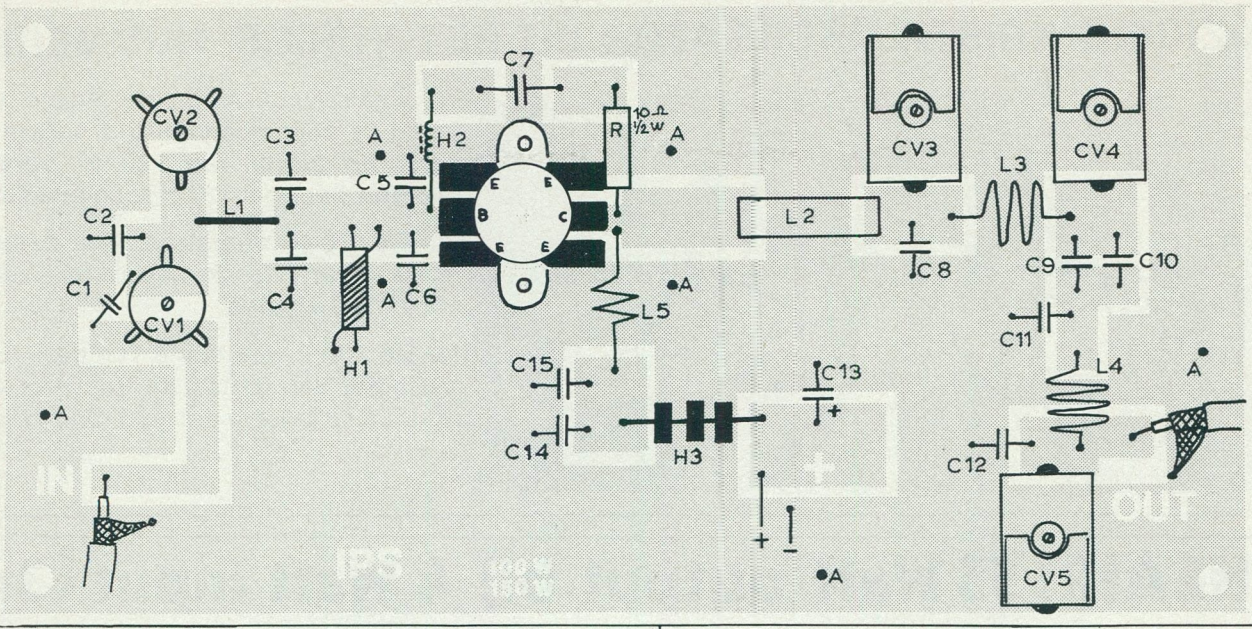

MRF 245
Input 12 Watt, output 90 Watt; 13 volt-9 Amp.

SD 1441
Input 30 Watt, output 150 Watt; 13 volt-20 Amp.

Op de punten "A" boven en onderzijde van de print met een stukje draad doorsolderen.
L2 wordt gemaakt van een stukje koper of messing met een dikte van ca. 0,5 mm.
L2 kan ook gemaakt worden van een stuk koperdraad van 1,5 mm. echter met een vermogensverlies van ruim 10% !!

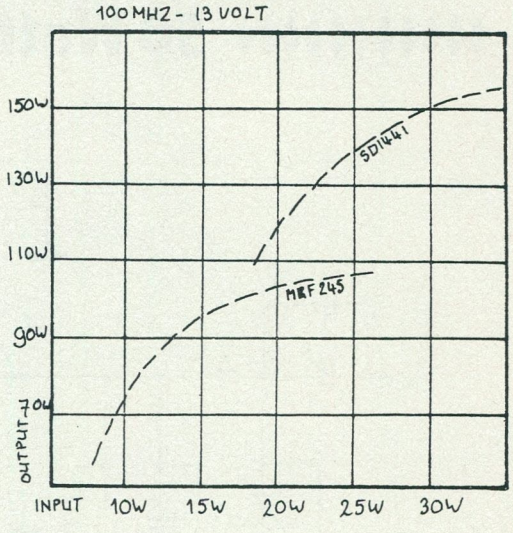

	MRF 245	SD 1441
CV1-CV2	65 pF folietrimmer	60 pF ker.trimmer
CV3-CV5	60 pF ker. trimmer	
CV4	20 pF ker. trimmer	
C1	33 pF ker. cond.	
C2	22 pF ker. cond.	
C3,4,5,6	100 pF ker. cond.	100 pF mica cond + 180 pF ker. trimmer
C7	0,47 uF	
C8	80 pF mica cond.	100 pF mica cond.
C9,C10	470 pF ker. cond.	+ nog 2x 470 pF
C11	20 pF mica cond.	
C12	15 pF mica cond.	
C13	47 uF/25V	
C14,15	470 pF ker. cond.	

LET OP!!!!!!!
LINEAIR GOED KOELEN d.m.v. EEN VENTILATOR

OOK BOVENZIJDE VAN DE PRINT GOED KOELEN!!!!!!!

L1
DRAAD 1,5 m.m.

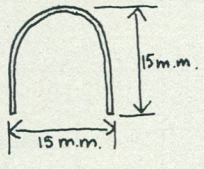

L2

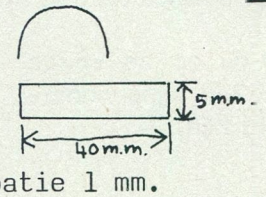

L3 3 wdg. Ø 7 mm. draad 1mm spatie 1 mm.
L4 4 ,, ,, ,, ,, ,, ,,
L5 5 wdg. Ø 8 mm. draad 1,2 mm. spatie 1 mm.
H1 15 wdg. geëmailleerd koperdraad 0,3 mm. aaneengesloten gewonden op 47 Ohm-1W weerstand
H2 1 uH smoorspoel
H3 3 ferrietkralen op stukje draad van 1,5 mm.

De dubbelzijdige print voor deze lineairs is te bestellen door overmaking van Fl. 25,00 op giro: 909515 t.n.v. A.DEBELS te Amsterdam. Tel. 020-320807.
De prijs is inkl. BTW en verzendkosten.
Bij verzending onder rembours wordt Fl. 8,50 extra voor de rembourskosten in rekening gebracht.
Een bouwpakket is te bestellen bij: ASIAN ELECTRONICS, Papaverhoek 22, Amsterdam. Tel. 020-327514

WIJZIGING KRISTALOSCILLATOR UIT HET VORIGE NUMMER:

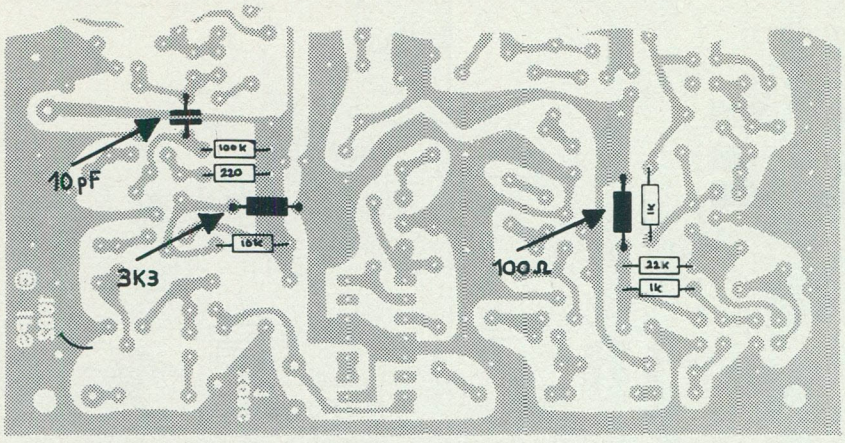

1: Zoals vermeld op de vorige pagina moet de koppelcondensator tussen oscillator en buffer van 220 pF vervangen worden door een 10 pF condensator.

2. De 22 k weerstand van basis naar massa van de 3e oscillator transistor moet 3k3 worden.

3. De 100 k weerstand van de + naar de collector van de laatste transistor van de X-tal oscillator moet 100 Ohm zijn. (zie schema).

LINEAIR: 55 Watt output bij 4 Watt input (3m.)

♦♦♦♦♦♦♦♦♦ 50 Watt output bij 7 Watt input (2m.)

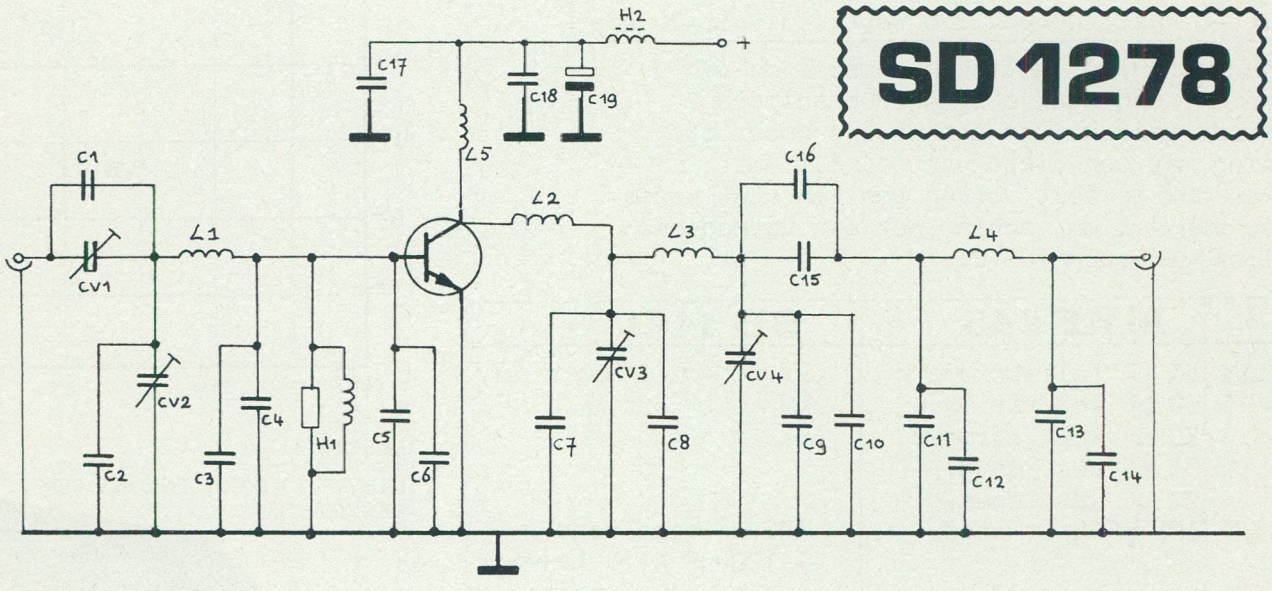

SD 1278

De gebruikte transistor is de SD 1278 van de firma Thomson. In de gebruikelijke schakelingen, met 2 trimmers en een spoel op de collector levert deze transistor ca. 50 Watt bij een input van ongeveer 8 Watt.

Echter: zoals hier geschakeld wordt op 3 meter bij een input van slechts 3,5 Watt al een output van ruim 50 Watt gehaald en . . . . . op 2 meter is de versterking ook nog erg goed.

Deze schakeling wordt - evenals de eerder geplaatste schakeling van de MRF 238 steeds vaker gebruikt in omroepzenders. Afregelen is zeer eenvoudig door toepassing van diverse parallelcondensators, zodat geen scherpe dips ontstaan bij het draaien aan de trimmers.

Oscilleren van de schakeling is evenals bij de op de vorige pagina's geplaatste schakeling rond de MRF 245 bijna onmogelijk, of de stuurzender moet wel superslecht zijn.

Voedingsspanning = 12 - 14 Volt / 6 Ampère.

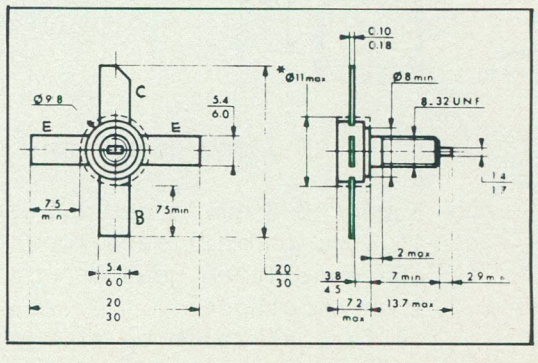

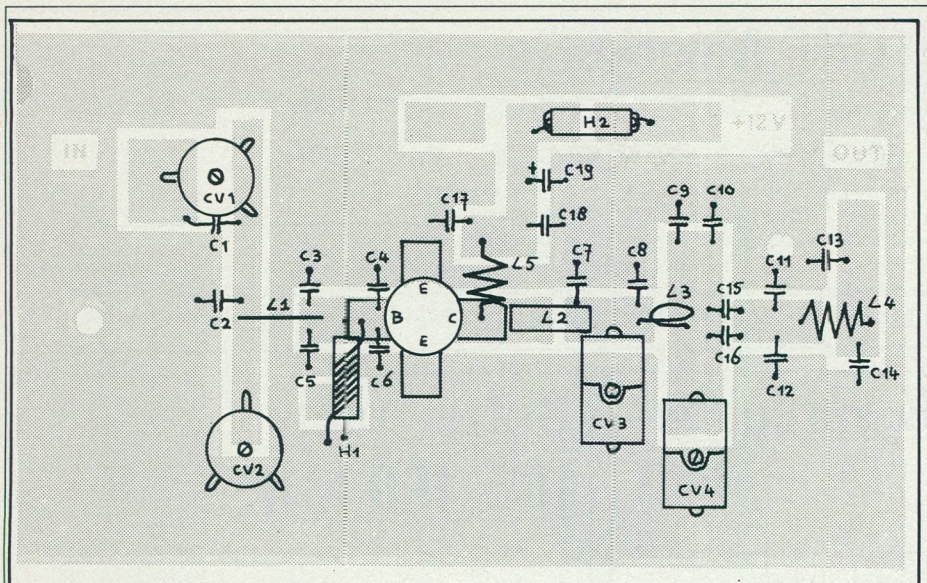

KOMPONENTENOPSTELLING

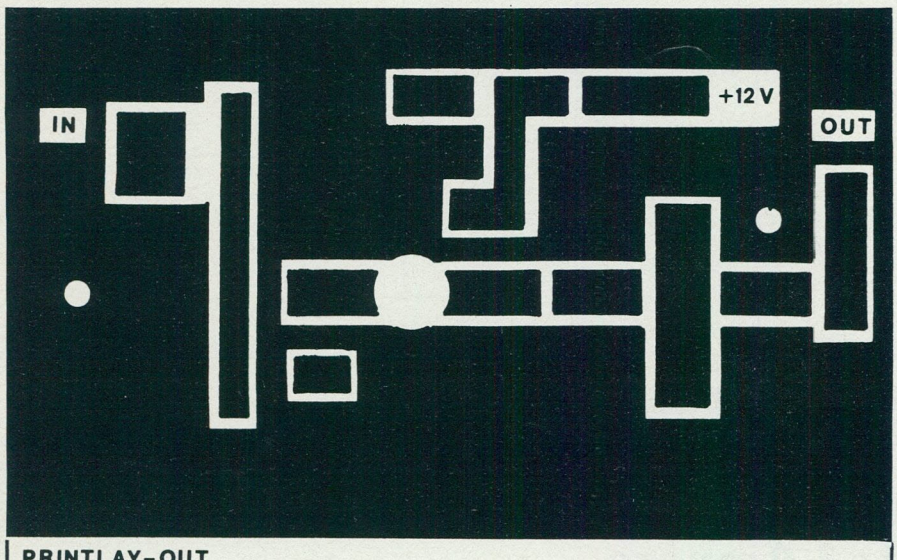

PRINTLAY-OUT

ONDERDELENLIJST:

	88 - 108 MHz.	144 - 148 MHz.
CV1 - 2	40 pF folietrimmer	40 pF folietrimmer
CV3 - 4	60 pF micatrimmer	60 pF micatrimmer
C 1	10 pF	--
C 2	27 pF	10 pF
C 3- 4	100 pF	68 pF
C 5- 6	100 pF	100 pF
C 7- 8	56 pF	39 pF
C 9-10	10 pF	4p7
C11-12	10 pF	8p2
C13-14	10 pF	8p2
C15-16	470 pF	470 pF
C17	470 pF	470 pF
C18	1 N	1 N
C19	47 uF/25V.	47 uF/25V.
H1	15 wdg. geëmailleerd koperdraad 0,3 mm. op weerstand gewonden van 47 Ohm/1 Watt.	
H2	6 Gats ferrietkraal	

Spoelgegevens:

L1

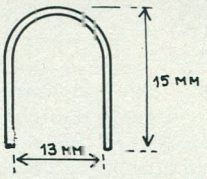

Koperdraad ca. 1,5 mm.

L2

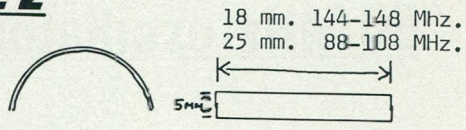

Strookje koper of messing ca. 0,5 mm. dik.

L3

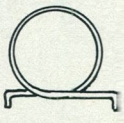

Ø 10 mm. 88-108 MHz.
Ø 9 mm. 144-148 MHz.
Koperdraad 1 mm.

L4

88-108 MHz.: 4 wdg. Ø 7 mm. spatie 1 mm. Draad 1 mm.

144-148 MHz.: 4 wdg. Ø 6 mm. spatie 1 mm. Draad 1 mm.

L5

3 wdg. Ø 5 mm. spatie 2 mm. Draad: 1 mm.

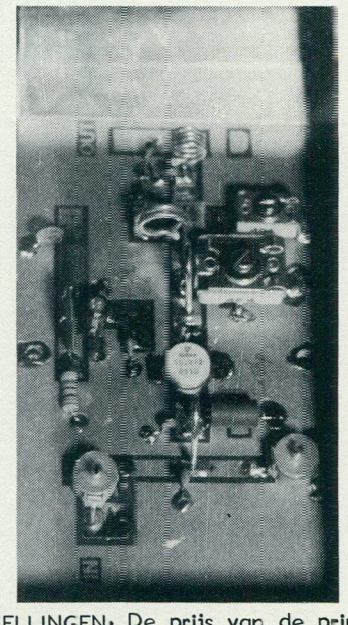

BESTELLINGEN: De prijs van de print bedraagt Fl. 17,50 incl. BTW en verzendkosten. Giro: 909515 t.n.v. A.DEBELS, POSTBUS 10252, 1001 EG AMSTERDAM.
Onderdelen en bouwpakketten: ASIAN ELECTRONICS, PAPAVERHOEK 22, AMSTERDAM. Tel. 020 - 32.75.14

VA KAN-TIESCHEMA'S

VHF/UHF Meetkopje

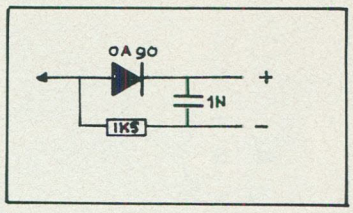

Een eenvoudig en handig hulpmiddel voor het meten van kleine RF-signalen.
Door de diode wordt het signaal gelijkgericht en door uitgang + en - aan te sluiten op de + en - van de universeelmeter kan -wanneer de meter in de stand "DC-spanning" ca. 1 Volt geschakeld wordt- de aanwezigheid van HF-signalen op bijvoorbeeld transistor of trimmer worden gemeten.
De meteruitslag geeft alleen indikatie van de aanwezigheid van HF en zegt verder niets over vermogen, frequentie e.d.
Heel mooi kan dit meetkopje ingebouwd worden in een speciaal voor meetprobes vervaardigd kastje van het merk "Teko". Daar dit kastje van kunststof is, moet het schakelingetje wel afgeschermd worden met de universeelmeter.

50 MHz. oscillator & verdubbelaar

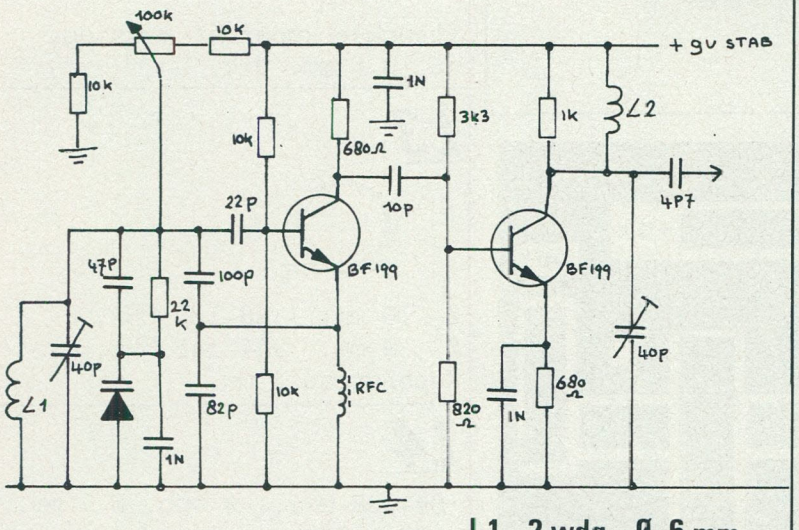

VFO met varicap (bijv. BA 102)

L1 2 wdg. Ø 6 mm.
L2 4 wdg. Ø 6 mm.

Buffertrapje 100-150 MHz.

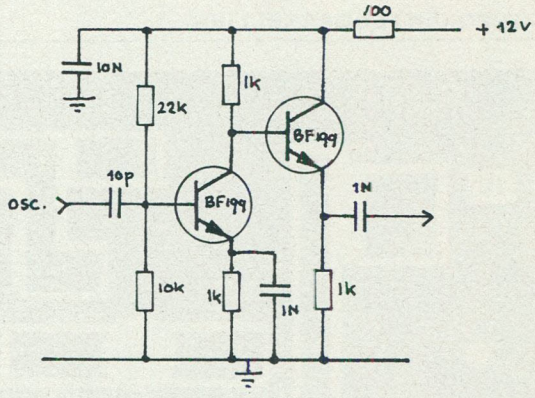

VOEDING 5-30 Volt; 1 Ampère met stroombegrenzing.

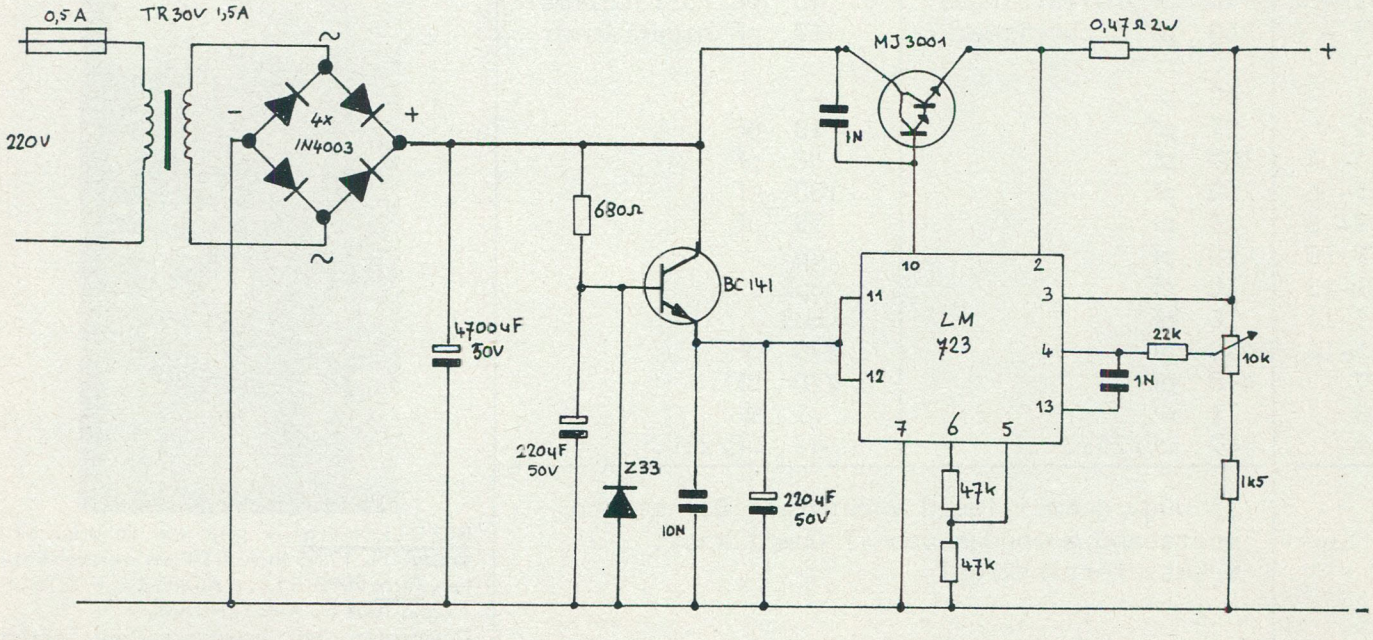

MJ 3001 op koelprofiel monteren.

Schema BLY 89 — 100 MHz. — Harm. ond. ≥ 45 dB

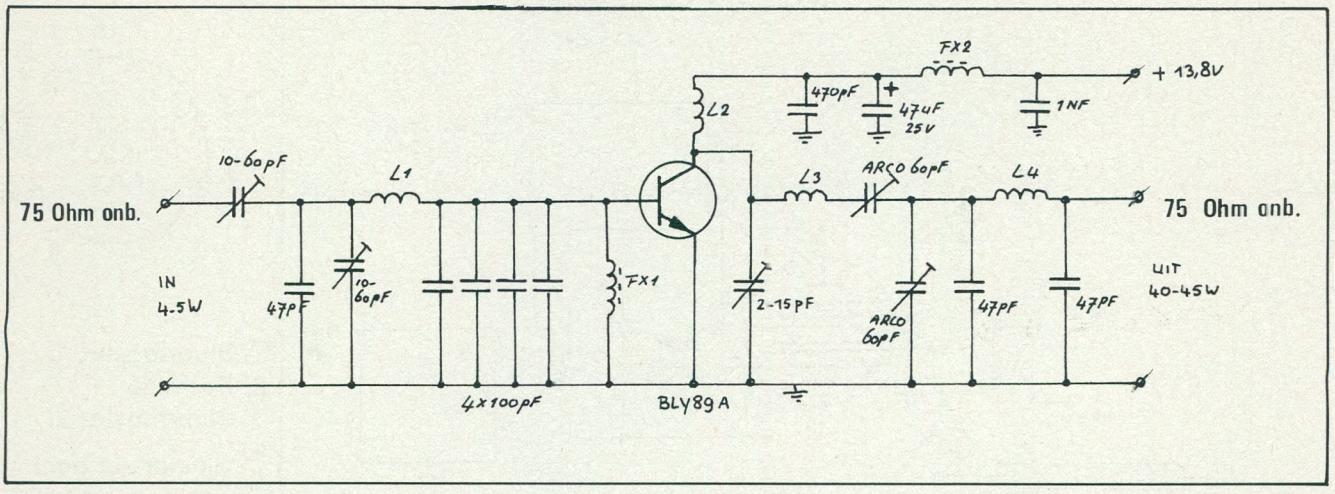

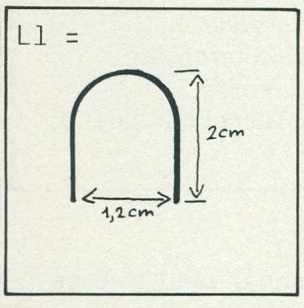

Ø 2 mm. draad

L2 = 4 wdg. Ø 1 mm. draad
Ø 8 mm.

L3 = idem 1,2 mm. draad

L4 = L2

Alle condensators zijn keramisch!

Men wordt verzocht zoveel mogelijk van de print met massa op te vullen.

FX 2 = Varkenssnuitje

FX 1 = 2 Watt koolweerstand 39 Ohm met 12 wikkelingen 0,7 mm. geïsoleerd koperdraad

Veel plezier bij het bouwen. Speciaal voor mensen met moeilijkheden met de BLY 89.

IR. SJORS KAAGMAN, POSTBUS 229, 1600 AE ENKHUIZEN.

Tijdseingenerator.

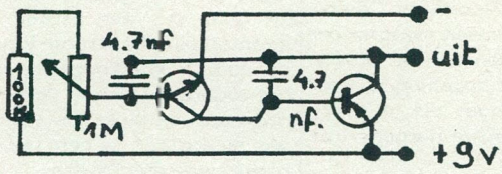

Dit ontwerp, beste ether-piraten en -piraatjes, en eventuele volgende van mijn hand, is vooral gericht op de mensen, die niet zo thuis zijn in soldeerboutland en die het bouwen van schakelingen met peperdure transistors -zoals dat meestal het geval is bij FM-zenders- niet aandurven. Kleine, nabouwzekere schakelingetjes dus, zonder problemen bij de bouw of het gebruik ervan.

Om jullie -electronica-aspiranten, niet al te zeer af te schrikken, heb ik om te beginnen een klein, doch zeer nuttig schakelingetje gekozen, dat erg veel van pas komt bij vrije radio*s van alle soort.

Het gaat namelijk om een tijdseingenerator. Spirituele geesten zullen het dingetje natuurlijk ook gebruiken om allerlei geluidseffekten te creeëren bij het maken van jingles etc. Voor de gemakkelijkheid heb ik er ook een printontwerp bijgezet, maar het is ook best mogelijk het schakelingetje te bouwen op een stukje pertinax of montaprint.

Als je naar het schema kijkt dan zie je dat het gaat om een twee-transistor-oscillatortje met regelbare toonhoogte. Het kar via een stukje afgeschermde draad aangesloten worden op elk mengpaneel of elke FM-zender.

Gevoed door een 9 Volts batterijtje is het toestelletje goed voor vele maanden piepplezier. Meer uitleg hoef ik niet te geven. Veel succes b j het bouwen.

PEDRO WYNS

Weerstand: 100 k

Potentiometer: 1 M

2 x condenstator 4,7 NF

1 x BC 108 of 109

1 x BC 177

Batterijtje 9 Volt

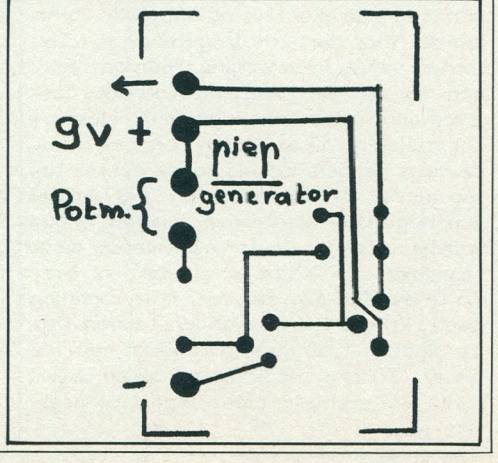

Traploze vermogensregelaar voor QQE 03/12

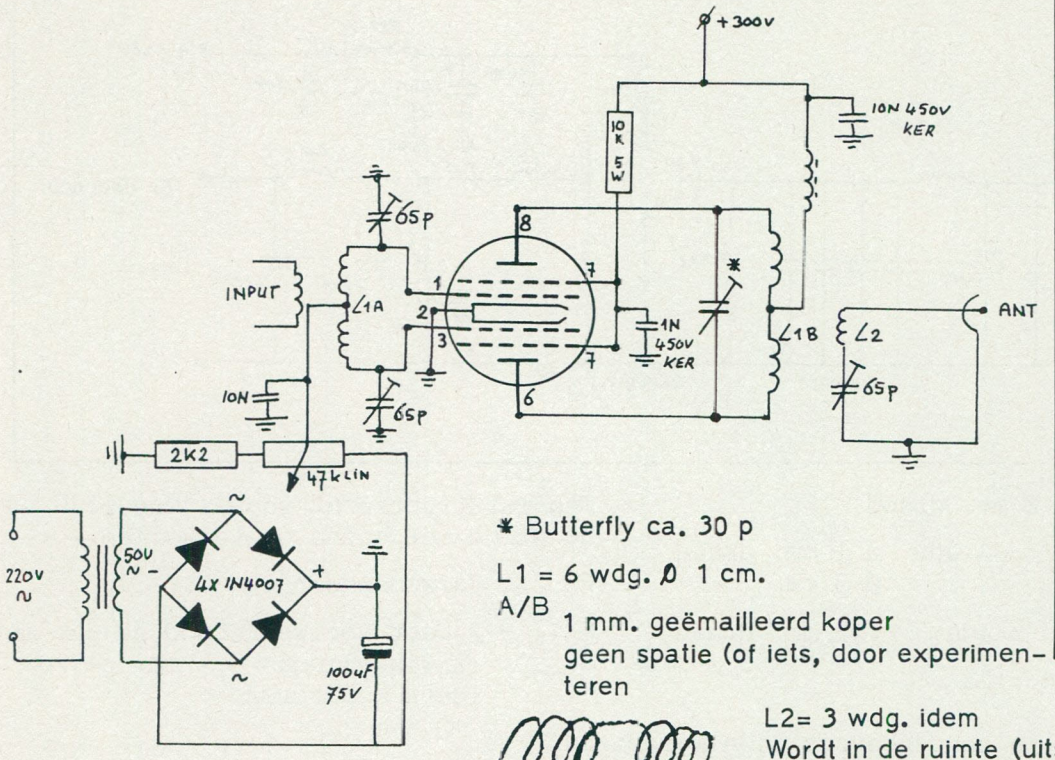

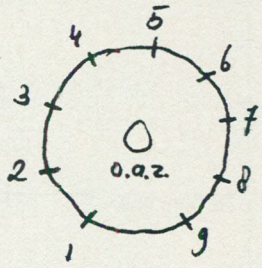

1. Stuurrooster 1.
2. Kathode
3. Stuurrooster 2.
4. Gloeidraad pool 1
5.
6. Anode 2.
7. Stuurrooster
8. Anode 1.
9. Gloeidraad pool 2.

* Butterfly ca. 30 p

L1 = 6 wdg. Ø 1 cm.
A/B 1 mm. geëmailleerd koper
geen spatie (of iets, door experimenteren

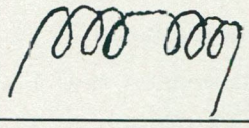

L2= 3 wdg. idem
Wordt in de ruimte (uitsparing) van L1 -B gedaan (inductieve koppeling).

Inleiding.

Het is nu eenmaal een feit, dat het buizentijdperk grotendeels voorbij is. Desondanks zijn er nog veel mensen -waaronder ikzelf- die het leuk vinden om met buizen te "rommelen". De hoge spanning is voor velen een blokkering, maar als je voorzichtig te werk gaat heb je nergens last van.
Het schema van de powerregeling kan ik je natuurlijk zo geven, maar het is toch wel leuk als je zo'n beetje weet hoe het ongeveer werkt. Een beetje buizentechniek dus.

Werking van de buis

Een buis werkt nog met electronenuitzending (door het luchtledige, want een buis is vacuum). Nu moet je vooral onthouden dat een electron negatief geladen is. En niet te vergeten: een hogere potentical (positief) trekt negatieve deeltjes aan. Twee gelijksoortige ladingen daarentegen, stoten elkaar af (b.v. twee negatieve).
De eenvoudigste manier om electronen in het luchtledige te krijgen is verhitting. We plaatsen een plaat in de buis, die verhit wordt. Door die verhitting raken de electronen heftig in beweging. Hierdoor kunnen ze van die plaat, de Kathode, losschieten en de ruimte ingaan. De electronen zullen nu als een "wolk" om de Kathode heen hangen. Enkele vallen echter terug omdat de Kathode, door het verlies van negatieve electronen, positief is geworden. Als men echter een tweede plaat tegenover de Kathode plaatst en deze t.o.v. de Kathode een positieve spanning geeft, krijg je iets heel anders te zien. Deze plaat met de hoge potentiaal heet de Anode. Zoals je eerder hebt kunnen lezen, trekt een positieve plaat negatieve deeltjes aan.

En dat is nu precies wat we moeten hebben. De door verhitting vrijgekomen electronen worden nu aangetrokken door de Anode.
Er gaat dus een stroom lopen door het luchtledige. Die stroom loopt van de minzijde von de voeding, door de Kathode, door het luchtledige naar de Anode en weer terug naar de pluszijde van de voeding. Wat we nu hebben is een buisdiode, deze buis heeft twee electroden.

Stuurrooster

We gaan een stapje verder en plaatsen een derde electrode, het stuurrooster, in de buis. Het stuurrooster wordt tussen de Kathode en de Anode geplaatst.
Dit stuurrooster speelt de hoofdrol bij de vermogensregeling.
Wat gebeurt er namelijk als we dit rooster negatief maken t.o.v. de Kathode? Je hebt het waarschijnlijk al door: de electronen op weg naar de Anode komen het negatieve rooster tegen. Enkele worden hierdoor "teruggestuurd" naar de Kathode, terwijl anderen door het rooster heen schieten en de Anode toch bereiken. Hierdoor is dus de electronenstroom te regelen.
Hoe meer je het rooster negatief maakt, hoe minder electronen de Anode bereiken. Als je het rooster heel erg negatief maakt, kan het gebeuren dat geen enkel electron de Anode bereikt en de stroom dus nul is.
Dit punt heet het afknijppunt van de buis.

En ziehier: we hebben nu een traploze vermogensregeling (tot bijna nul) als we de negatieve spanning op het rooster traploos kunnen regelen. En dat is niet zo moeilijk, dacht ik.
Er loopt geen roosterstroom dus de voeding kan zeer klein van opzet blijven, daar er alleen spanning geleverd hoeft te worden.

Hoe hoog de negatieve rooster spanning (nrs) moet zijn, kun je zelf bepalen.
Ikzelf heb altijd met een nrs van - 50 Volt gewerkt.
De - 50 Volt kan je dan via een potmeter (er behoeft immers geen stroom geleverd te worden) terug regelen.
Bij deze nrs van - 50 Volt had ik een output van ongeveer 75 milliwatt, terwijl ik een vermogen had van 22 Watt, wanneer de nrs op zijn laagst stond.

Ideaal dus voor overschakelen voor lokaal, of om te kijken hoe ver je komt met een lager vermogen, dat je dan traploos kunt terugregelen.

Dat was het dan zo'n beetje. Succes met het bouwen en veel plezier ermee.

MNL, POSTBUS 19034, 3501 DA UTRECHT.

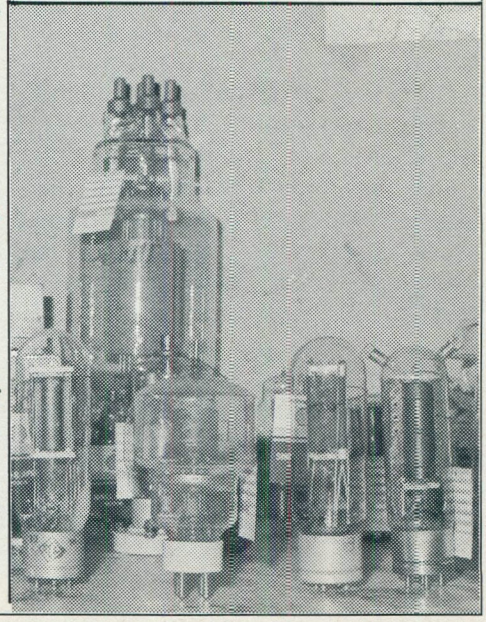

FM-Spionnetje

Ik had een tijd geleden het plan opgevat om een klein "afluister-zendertje" te bouwen. Na wat speurwerk in de bieb moest ik concluderen, dat er geen schemaatjes beschikbaar zijn over zo' n apparaatje, zodat ik zelf iets moest ontwerpen.

De eisen zijn niet mis:
- klein, mechanisch en elektronisch robuust
- grote gevoeligheid
- miniem energieverbruik

Duidelijk moge zijn, dat wel wat concessies gedaan moesten worden t.a.v. geluidskwaliteit en stabiliteit. Na wat reken- en experimenteerwerk ontstond schema 1.
Er wordt gebruik gemaakt van een miniatuur microfoonkapseltje, zoals die te vinden zijn in sommige portable cassetterecorders.

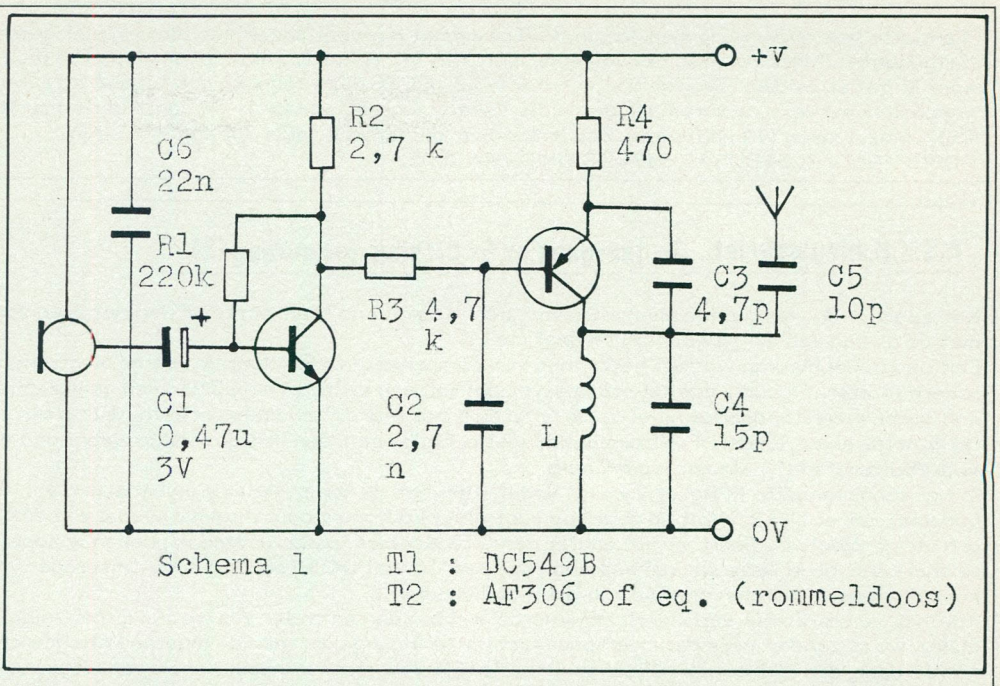

Schema 1 T1 : BC549B
T2 : AF306 of eq. (rommeldoos)

Zo' n ding blijkt zelfs op 1,2 Volt nog goed te werken, zij het enigzins ruiserig. Meestal wordt het innerlijke van het huisje gevoed met 9 Volt of zoiets. In het schema volgt C1, neem hiervoor een tantaaltje, in verband met de afmetingen. Aan dit condensatortje hangt een versterkertrapje met een BC549B. Dit moet persé de B-uitvoering zijn, omdat je anders kans hebt op een sterk vervormde modulatie. Dit omdat de voedingsspanning erg laag is en zodoende niet veel speling met betrekking tot het instelpunt laat. Op de collector van T1 vinden we dus een gelijkspanning met daarop gesuperponeerd de modulatie- wisselspanning. De gelijkspanning wordt gebruikt om T2 via R3 te voorzien van een geschikte basisspanning. C2 met R2 en 3 zorgen voor een hoogfrekwent kantelpunt op ca. 8 kHz. De modulatie klinkt er minder ruiserig door.
Het vreemde van dit schema is dat er nergens een varicap te onderscheiden valt voor de modulatie. Toch is ceze -zij het in verkapte vorm- aanwezig: in T2. Het principe is als volgt: de basis-collector junctie van T2 staat gesperd, met andere woorden: hij vormt een diode met varicap kwaliteiten in transistor 2. Dit alles staat hieronder geschetst. Het tweede schema zal zeker bekend voorkomen.
T2 is dus de echte zender, in de collectorleiding bevindt zich de afgestemde kring met C4 en L (waarover later). Zij bepalen op welke frequentie de oscillator werkzaam zal zijn. In dit geval in de 3 meter band, omdat daarin de ontvangstfaciliteiten veelal het beste zijn. Het beste is om de frekwentie tamelijk hoog te kiezen, bijvoorbeeld 106 à 108 MHz. om zo min mogelijk tot last te zijn voor kabelluisteraars en mede-amateurs. Niet dat het apparaatje vies zou zijn, maar binnen een straal van een paar meter is het theoretisch mogelijk dat bepaalde stations "weggedrukt" zouden kunnen worden.

Verder over het schema: C3 verzorgt de terugkoppeling waardoor oscilleren mogelijk gemaakt wordt. De antenne moet je kort houden; 20 cm. is voldoende om op 5m. afstand door 2 muren heen nog 100% te arriveren. Het uitgestraalde vermogen ligt in de buurt van 0,2 mW. Een langere antenne maakt de oscillator instabiel en het wil dan wel eens voorkomen dat hij bij het inschakelen niet wil starten.
Nu nog wat over de batterij: de schakeling werkt op elke spanning tussen ongeveer 1,2 en 9 Volt. Met het oog op ruimtebesparing heb ik op de print een batterijclip gesoldeerd voor een knoopcel, zoals je die in LCD rekenmachines en horloges vindt. Met deze lage voedingsspanning (ca. 1,5 Volt) is het stroomverbruik gering.
Dit verbruik bedraagt slechts 780 µA! Voor het idee: met een dikke 1,5 Volt batterij kan het apparaatje gedurende 7 maanden non-stop voer tot roddelen leveren. Ik verwacht dat een knoopcel dan toch wel goed is voor meerdere tientallen uren luisterplezier. Het batterijtje is wel ontkoppeld met C6 (een keramisch type) omdat het hoogfrekwent gedrag van een batterij evenredig slechter wordt met de uitputting.

Tot slot nog wat over de spoel L. Ik kan alleen de richtwaarde geven, aangezien de architektuur van de gebouwde schakeling nogal inspeelt op de frekwentie. In mijn geval heeft de spoel 7,5 windingen, met een buitendiameter van 5 mm, gewikkeld met geemailleerd koperdraad van 0,4 mm. dikte. Het is overigens een luchtspoel. Met wat druk- en trekwerk wordt de boel op frekwentie gebracht en daarna gefixeerd met was.

Als allerlaatste: afmetingen van het gehele apparaat inclusief micro en batterij zijn 29 x 22 x 16 mm! D iegene, die het kleiner krijgt roept me maar op over 3.

C-MOS - CASTRICUM.

7 el. antenne Robin Hood

Ondanks het verzoek van José, toch nog even een reaktie op de kritieken op de 7-elements antenne. Allereerst bedankt hiervoor: de antenne wordt er alleen beter van.
Ten eerste Oxygene: ik heb zelf niet gemeten of de antenne 12 dB versterkt. Dit stond in het boekje, waaruit het ontwerp afkomstig is. Ik neem aan, dat het theoretisch klopt, in de praktijk kan het natuurlijk anders zijn.
Dan de afgepiekte frequentie: dit berust volgens mij op een misverstand. Op 101 MHz. werkt de antenne het best; een halve MHz. hoger of lager werkt hij redelijk. Dit lijkt mij vrij logisch en helemaal niet slecht.

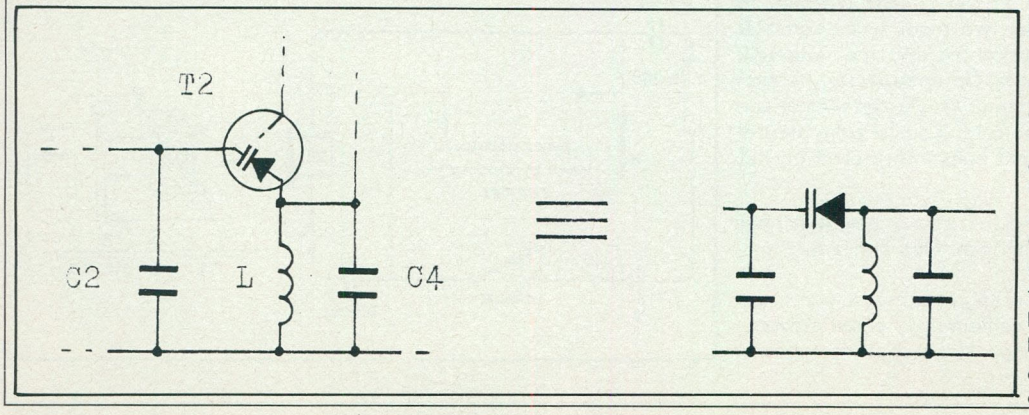

Dit komt natuurlijk ook, omdat m' n kabel op die frequentie is aangepast (zie Donald Duck, FRM nr.6). Als ik m' n kabellengte b.v. inkort, zodat ik op 104 MHz. de beste SWR verhouding heb, dan gaat bij 100 W. de buis al rood staan (op 101 MHz. bij 160 W.).
Punt drie ben ik het volkomen met Oxygene, DD en VRT eens, n.l. dat de elementen niet geisoleerd moeten worden. Collega' s hier hebben het allemaal wel gedaan en vonden het een verbetering. Ikzelf heb het ook niet. Overigens zijn de lengtes en afstanden gelijk met die van D.D.

Tenslotte het onderwerp sym./asym. VRT, bedankt hiervoor. Ikzelf heb hieraan niet gedacht en in het boekje ben ik het niet tegengekomen. Maar nu even het volgende hierover: in het Elektronika Vademecum (3e druk) -toch wel het naslagwerk bij uitstekkom ik in het 2e deel "Transmissietechniek 0 3.2, blz. 85 deze bazooka ook tegen. Deze is voor omzetting van gebalanceerde naar ongebalanceerde structuren en er geldt: Zsym = Zasym, verder is de constructie precies hetzelfde. Alleen de lengte is geen 4930/Mhz., maar 1/4 golflengte. Zou iemand me dit verschil willen uitleggen? B.V.D.
ROBIN HOOD, POSTBUS 13, 9684 ZG FINSTERWOLDE.

A.S.S.H. nieuwsbrief 3e jaargang nr.5: Uitslag prijsvraag (3)

Net zoals in de voorgaande nieuwsbrieven, heb ik ook nu de "eer" om te uitslag te geven van de laatste prijsvragen. Ik wil beginnen met de uitslag van de "gewone prijsvraag" deel 3.
Een onderdeel hiervan was het herkennen van componenten. Het diagram van de electronenbuis in 1 was de bekende Penthode met schermrooster. Figuur 2 gaf het schemasymbool van een kristal. Vakje 3 had een gelijkrichter als inhoud. In vakje 4 stond afgebeeld een spoel-weerstandcombinatie. In de praktijk is het met dit schakelingetje zo, dat er een spoeltje om een weerstand is gewikkeld. De functie ervan is een HF-filterschakelingetje. Fig.5 geeft een lichtgevoelige weerstand en fig. 6 tenslotte is het schemasymbool voor "batterij" of DC-stroom/spanningsbron.
In het schakelingetje in figuur 7 is wat wonderlijks aan de hand. Het was de bedoeling van Geert, die dit nonsensiale schakelingetje bedacht, dat er bij 13.5 Volt op punt +op punt A nul Volt zou staan. Dit door middel van de plaatsing van condensatoren op de meest onhandige plaatsen. Geert vergat echter een C te plaatsen tussen de smoorspoel en de loper van de instelweerstand, dus er was wel stroom op punt A. Deze stroom bedroeg ongeveer 10 Volt DC bij een vrij hoog amperage van 2. De stroom liep dus erg kort want de koolbaan van de instelweerstand kon dat niet "wisselen".
Aan het versterkertje van Geert mankeerde wel het één en ander. Als we fig. 8 met enige kritische kennis van zaken bezien, dan zullen we al zonder meer de smoorspoel -achter de ingang geschakeld- moeten verwijderen. Lopen we de schakeling van links naar rechts door, dan lijkt er aan het schakelingetje niet veel meer te mankeren. Ervan uitgaande tenminste dat we geen Hi-Fi verwachten. Nadere beschouwing leert ons, dat de anoden van de beide buizen geen spanning voeren. Hierin brengen we verbetering door de condensator, die in de spanningsleiding onder de primaire wikkeling van de eindtrafo is geschakeld, uit de leiding te halen. Nog echter werkt het ding niet. De oorzaak is dichtbij, want waar is de spanning, die via de voorschakelweerstand naar 't rooster van de eindbuis loopt. Die ontbreekt en we brengen hem dus aan. Tot onze vreugde horen we nu gebrom uit een aangeschakelde loudspeaker. Het signaal is echter nog allerbelabberdst. Er mankeert nog wat aan. Datgene, wat nu nog ontbreekt is een parallel aan de kathodeweerstand van de eindbuis geschakelde electrolitische condensator van omstreeks 100 µF. Het schakelingetje werkt nu .....
Met betrekking tot vraagstukje 8 viel het op dat GEEN VAN DE INZENDERS -dit keer waren het er zo'n 20- de eenvoudige versterker op alle fouten had onderzocht. Niet één verbetering was compleet. Viel ons tegen! Daar we op zijn minst hadden verwacht dat vraagstuk 8 goed was -dit was een z.g. selectie-kriterium- dit keer GEEN GELUKKIGE WINNAAR!

Voor de Pool-prijsvraag is het nu -net zoals in voorgaande keren met deze prijsvraag- weer noppes geweest. Er waren ten eerste weer erg weinig inzendingen en ten tweede, hier werd bok op bok geschoten, waardoor geen van de inzenders op een voldoende aantal goede antwoorden kwam. Gezien de geringe interesse voor de POOL zullen diegenen, die wel hebben meegedaan hun geld teruggestuurd krijgen en bij deze teruggave een waardebon vinden door middel waarvan ze enkele schema's naar keuze bij ASSH kunnen bekomen. Ik vind het niet de moeite waard om de lange rij oplossingen te geven van de drie delen POOL-PRIJSVRAAG.
Dit neemt maar ruimte in beslag. Ruimte, die we ook dit keer weer hard nodig hebben omdat Geert weer een groot hoofdstuk zal publiceren van zijn "Zendertechniek". Belangstellenden echter kunnen middels een briefje aan onze postbus de oplossingen van de POOL bij ASSH bekomen. Wel echter een geadresseerde enveloppe, voldoende gefrankeerd en een niet te klein formaat bijsluiten.
Rest mij nog verslag te doen van de "donderpreek" van Jaap in het meinummer van het FRM over de infoon. Volgens Jaap schijnt het doorgedrongen te zijn, want we noteerden in mei slechts twee "hardkoppen" die buiten de tijden van infoon het gewraakte nummer draaiden. Een enorme verbetering vergeleken bij de tientallen, die 'm dat voor het boze stukje lapten.
De infoon gaat dus door! Jaap gaf me echter de verzekering, dat als de hardkopperij weer toeneemt, de infoon alsnog, zonder voorafgaande waarschuwing zal verdwijnen. Take care, mensen en houd je aan de tijden. .....

Tenslotte, ook ASSH gaat dit jaar op zomerreces. Na het uitkomen van dit nummer van FRM duurt het slechts enkele dagen nog en dan sluit de tent. Met ingang van 5 juli worden er geen brieven meer beantwoord, wordt de telefoon niet meer bediend en dit blijft zo totdat in het septembernummer van FRM de aankondiging komt dat ASSH per ..... weer wordt ge-reactiveerd. BESLIST NIET BELLEN DUS..... Brieven schrijven kan men beter ook pas doen na de vakantie.
Van hier uit, alle lezers een goede en zonnige vakantie. José en Alfred, van hetzelfde. Verder nog speciaal voor alle publiceerders in de rubriek techniek van FRM. José, je blad is na jouw zuivering veel prettiger leesbaar geworden. Laat degenen, die daar anders over denken, daar maar hun mening over. Ik geloof dat het merendeel van je lezers het een opluchting vindt dat -vergeef me het woordgebruik even- al dat geouwehoer uit FRM verdwenen is. Het leek soms even op zoiets als het gepraat in de 27 Mc Marc band.
Groetjes, PETER.

ZENDERTECHNIEK VOOR DE AMATEUR

Willen we nu een hele mooie sleutel maken en zijn we niet zo bang voor vrij veel werk, dan moeten we maar even een blik werpen op de sleutel in afb. 2. De tekening lijkt me duidelijk. Nadere uitleg is m.i. dan ook overbodig. Op onze shack hebben we een aantal van dit soort sleutels gemaakt. Ze zijn niet alleen mooi, maar het werken ermee is plezierig. Zou je zo'n sleutel willen aanschaffen, dan kun je wellicht eens informeren bij het schemabureau. .....

Aan het slot van dit telegrafie-hoofdstuk zou ik nog een paar Morse oefenapparaatjes willen beschrijven. Het zijn z.g. "zoemers" of Soundeerapparaatjes.
Een heel oude en eveneens zeer eenvoudige zoemer is een electromagneetje, dat bij bekrachtiging telkens zijn eigen stroomkring onderbreekt omdat het contactpuntje op het bewegende ankertje zit.

Het apparaatje werd in zijn tijd een Neefse interruptor genoemd. Thans zal ie wel geheel uitgestorven zijn. De schakeling vinden we in afb. 3.

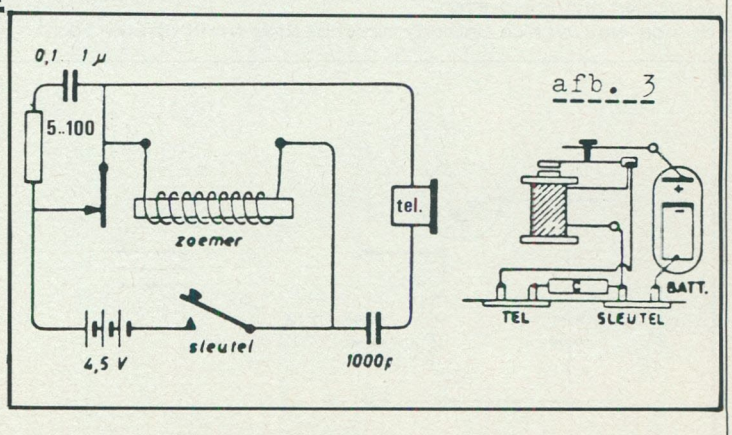

afb. 2

een erg mooie seinsleutel voor zelfbouw.

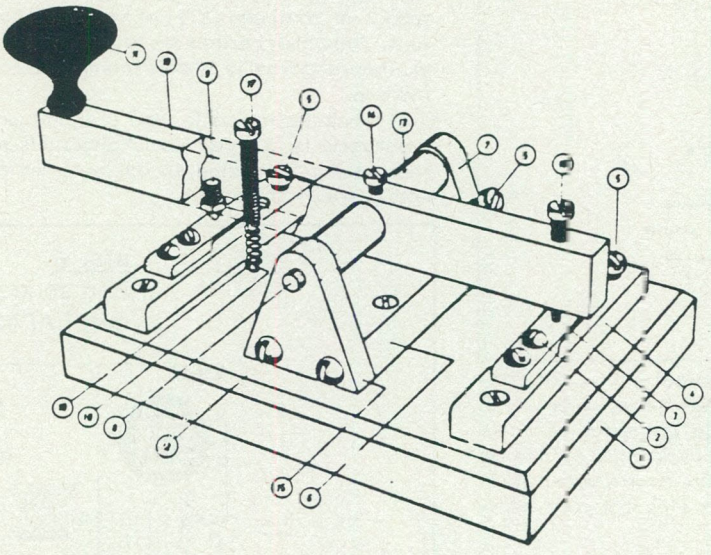

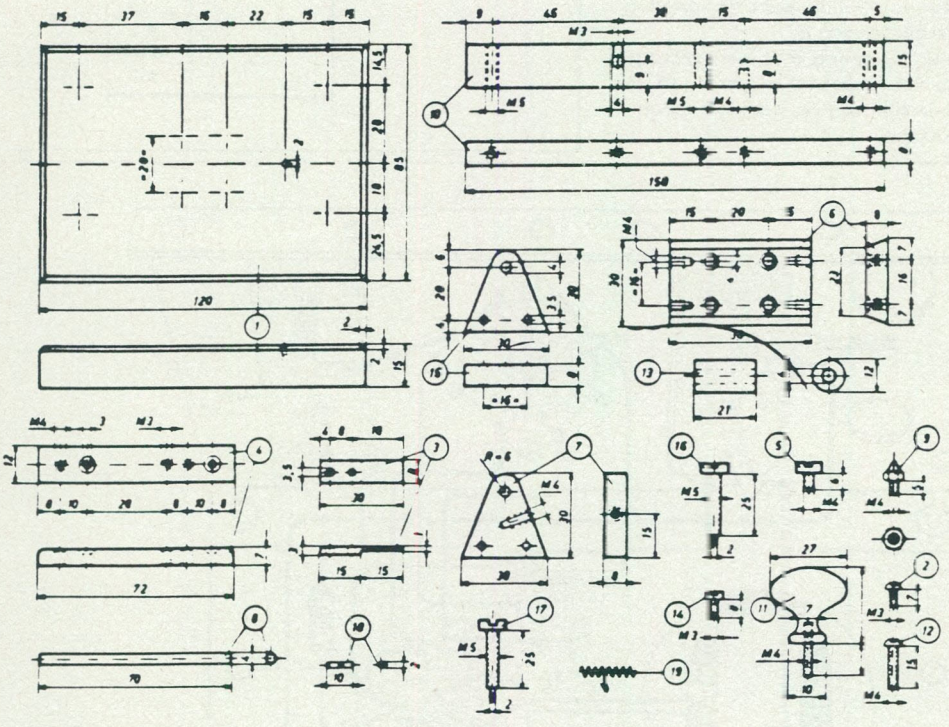

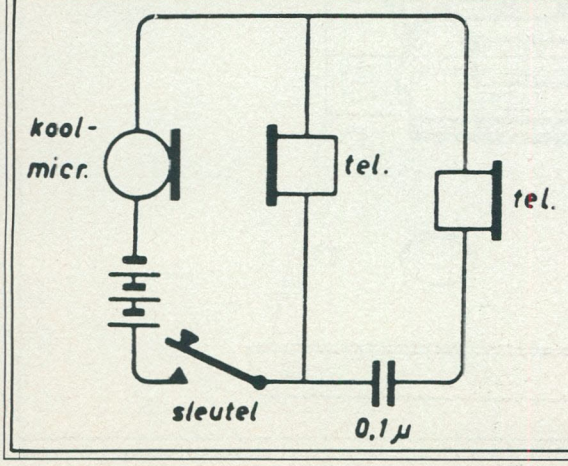

afb. 4

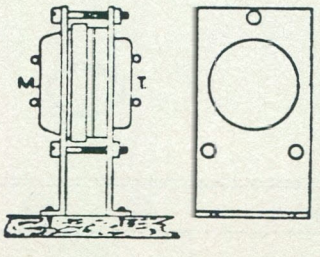

Een andere, even eenvoudige methode is een wisselstroomdeurbel. Het geval funktioneert op 50 Hz. en geeft een geluid dat lijkt op een 50 Hz. brom uit een luidspreker.

Nog een ludieke en goedkope methode is de zogenaamde rondzingende tele-microfoon. Men neme hiervoor een oude PTT koolmicrofoon en een dito telefoon en zette deze twee rug aan rug tegen elkaar aan. Zodra er stroom aangesloten wordt gaat het spul rondzingen. Het geluid kunnen we aftappen via een condensator, waarop we dan een koptelefoon aansluiten. De afbeelding hiervan zien we in afb. nr. 4.

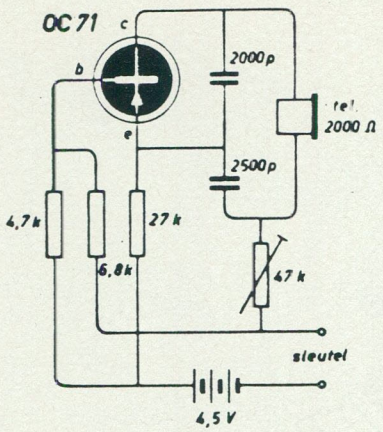

figuur 6

Willen we echter een ècht soundeerapparaatje bouwen, dan kunnen we terugvallen op een leuk schakelingetje, welke ik in het boekje "Jongensradio" vond. Een boekje, dat reeds een hele poos geleden werd uitgegeven bij "De Muiderkring". Als we de schakeling en de bouwtekening van dit soundeerapparaatje in afb. 6 a en b zien, dan spreekt een en ander eigenlijk voor zichzelf en behoeft niet veel toelichting.

Wat ik er echter wel van wil zeggen is, dat het hier om een oscillator gaat, opgebouwd volgens het Colpitts-principe rond een als triode geschakelde EAF42 electronenbuis. Juist omdat de gebruikte buis als triode is geschakeld voldoet in deze schakeling eigenlijk elke triode, mits ie maar steil genoeg is.
Als voedingsspanning voldoet al een spanning met een voltage van omstreeks 75 V. gelijkstroom. Het apparaatje genereert in het audio-frequentiegebied, afhankelijk van de gebruikte condensatoren van ca. 750 Hz. tot 1000 Hz.

De hoogspanning wordt aangesloten op aansluitpunt H en op massa. De gloeispanning komt op de punten X en Y. De hoofdtelefoon sluiten we aan op de punten 1 en 2. De sleutel op punt 3 en 4.
Als we toevallig geen triode of EAF42 buis in onze junkbox hebben liggen, dan kunnen we ook een leuk soundeerapparaatje opbouwen rond een OC71 of vergelijkbaar halfgeleider-component. Ook hier herkennen we de Colpitts-schakeling. Met dit soundeerapparaatje is een toontje van rond de 1000 Hz. op te wekken.
Het schakelschemaatje vind je in figuur 6. Het mooie van dit apparaatje is, dat de hele schakeling is onder te brengen in een zeer kleine behuizing en dat het met een batterijtje van 4,5 Volt gevoed kan worden.

afb. 6
Een soundeerapparaatje met EAF42.

a.

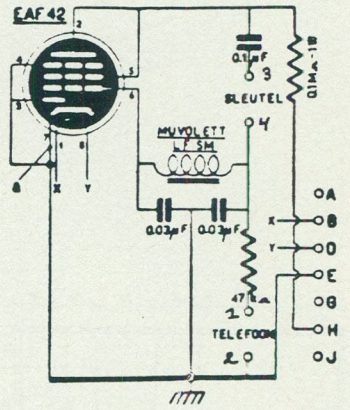

b.

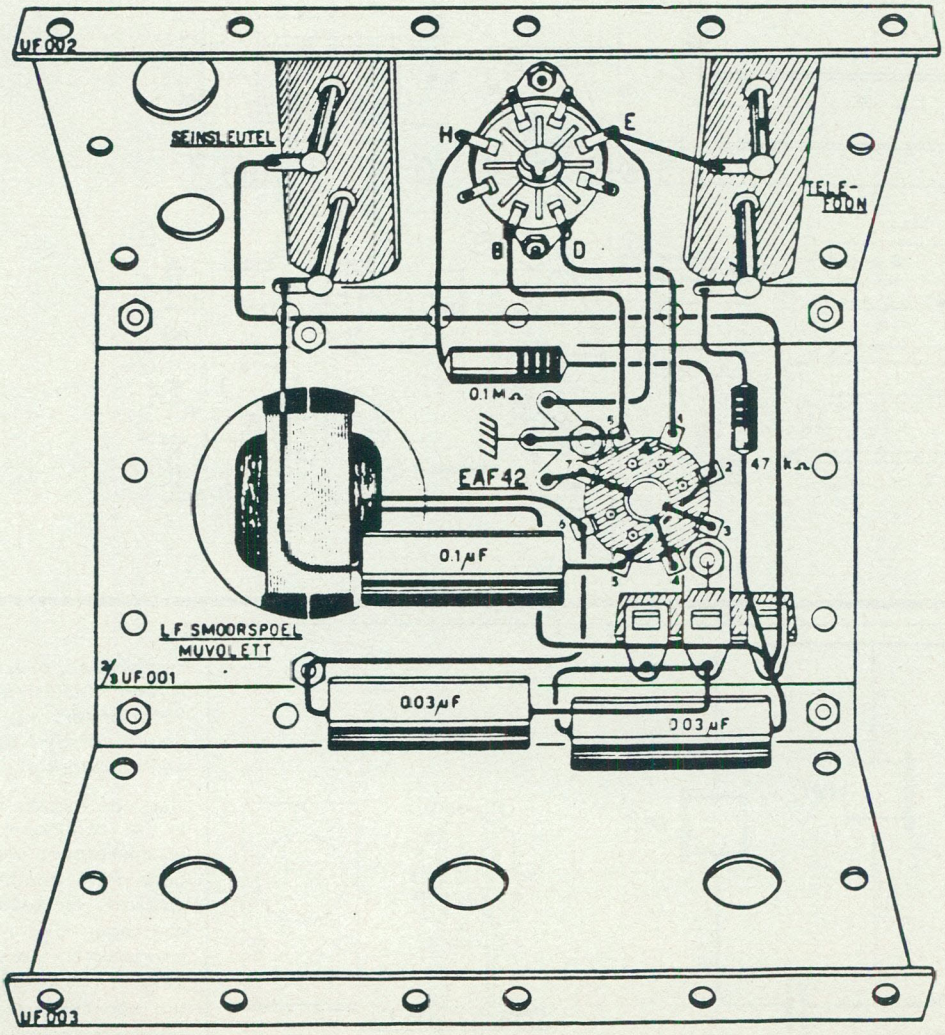

HOOFDSTUK 3: Oscillatoren

afb. 3.1

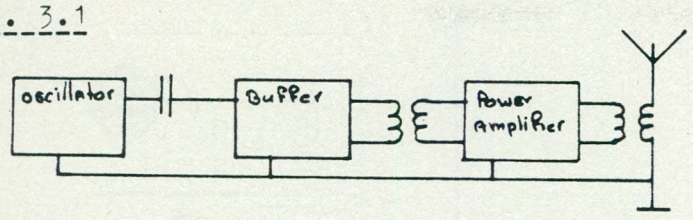

Eenvoudige zender zonder frequentie-vermenigvuldiger.

Low-cost, Low-power type, welke nog wel eens in gebruik als CW-zender.

afb. 3.2

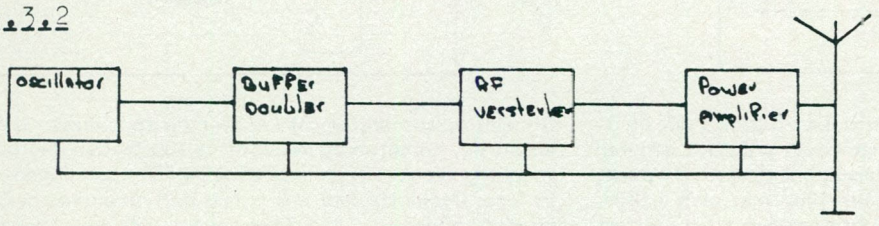

Eenvoudige zender met frequentie-vermenigvuldiging.

afb. 3.3

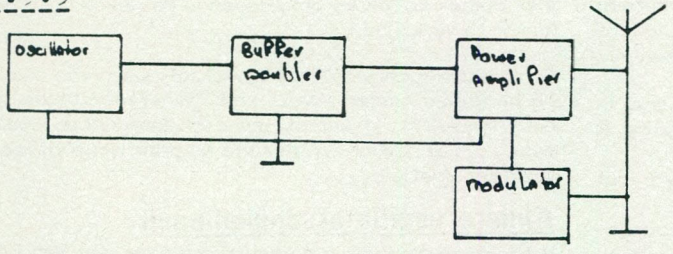

Eenvoudige zender met frequentie-vermenigvuldidiging.

Low-cost, Low-power type, geschikt voor A1, A2 en A3 modulatie. Meestal echter A2 en A3

In elke zender treffen we een orgaan aan, dat trillingen opwekt. We noemen dit orgaan een oscillator, hetgeen vertaald wordt met "Triller".
Deze triller levert een wisselspanning. Door het kiezen van een spoel en de condensator wordt de frequentie van het trillen bepaald. De combinatie van spoel en condensator noemen we een L-C-kring. De L-C-kring is het afstemorgaan van zenders, maar ook van ontvangers.

Voor wat betreft de zender nu, is het in theorie mogelijk om een oscillator meteen aan een antenne te koppelen. Dit lijkt heel eenvoudig, maar er zitten aan dit principe een aantal bezwaren vast. Om er een paar te noemen:
- Het aankoppelen van een antenne doet de frequentie veranderen.
- Een zender, gebouwd op bovenstaand principe -beter bekend onder de naam "zelfoscillerende zender" - is niet stabiel.
- Het is slechts mogelijk om een betrekkelijk gering vermogen "in de lucht te brengen".
- De zender levert slechts een "vuil" signaal, hetgeen zoveel wil zeggen dat er, naast de gewenste uitzendfrequentie nog een heel aantal nevenfrequenties worden geproduceerd, waardoor kans op storing in andere radioverbindingen beslist niet ondenkbeeldig is.

Gezien deze bezwaren ging men er alras toe over om in een zender de diverse functies te scheiden. Zo werd de oscillator een schakel in het systeem, samen met de schakels als de buffer- of scheidingstrap, de frequentievermenigvuldigers, de RF-versterker en de PA (power amplifier) ofwel eindtrap.
De diverse trappen worden onderling op de daarvoor gebruikelijke methoden met elkaar gekoppeld.

In de afbeeldingen 3.1 tot en met 3.3 vind je blokschema's waaruit de opbouw van de diverse zenders blijkt. Duidelijk is het principe dat de diverse trappen schakels zijn, die deel uitmaken van het geheel.

De bekendste vorm van een oscillator treffen we aan in de, waarschijnlijk ieder wel bekende- "recht-uit-ontvanger", wanneer er de mogelijkheid tot terugkoppeling bestaat. Afbeelding 3.4 en 3.5 geeft de schakeling van zo'n oscillator weer. Dit soort oscillator staat bekend onder de naam "teruggekoppelde detector", hetgeen vrij exact de "vlag" is, die deze "lading" dekt.

In het eenvoudigste geval, zoals in afb. 3.4 en 3.5 nemen we een spoel op in de anodeleiding van een electronenbuis.

Deze spoel, L2, koppelen we met de spoel L1 in de afstemkring welke via een condensator op het rooster van de buis is aangesloten. De wijze van koppeling tussen L1 en L2 noemen we een inductieve koppeling.
Het aantal windingen van L2 bedraagt in dit soort schakelingetjes meestal een derde deel van het aantal windingen, dat L1 rijk is. De plaats van zowel L1 -en dit dan in combinatie met C- als L2 is eigenlijk niet zo belangrijk. L1 en C kunnen net zo makkelijk worden opgenomen in de anodeleiding als L2. Blijft de koppeling tussen L1 en L2 bestaan, dan zal deze oscillator werken.
Waarom oscilleert een kring zoals in afb. 3.4 en 3.5 nu en hoe begint dat verschijnsel?
Welnu, zodra we de spanning op de anode van de buis brengen zal er gewoon anodestroom gaan lopen. Hoeveel dat is, hangt af van de roosterspanning en de anodespanning. Deze anodestroom is echter niet konstant. Er treden kleine schommelingen op en elke schommeling veroorzaakt in de anodespoel L2 een stroomverandering. De stroomverandering in L2 veroorzaakt -induceert- in L1 -mits deze spoelen op een juiste wijze zijn gekoppeld- een spanning.
Als L1 en L2 nu zodanig zijn gekoppeld dat de in L1 opgewekte spanningstoot in dezelfde richting valt als het stroomstootje dat de inleiding vormde, dan zal de in L1 geinduceerde spanning van dat stroomstootje ondersteunen en vergroten. Hierdoor wordt de spanning die door L2 in L1 wordt geinduceerd weer groter. In principe zou dit "proces" tot in het oneindige door kunnen gaan, ware het niet dat ook hier, zoals in elke roosterdetector over de roosterweerstand een negatieve spanning zal ontstaan.

afb. 3.4

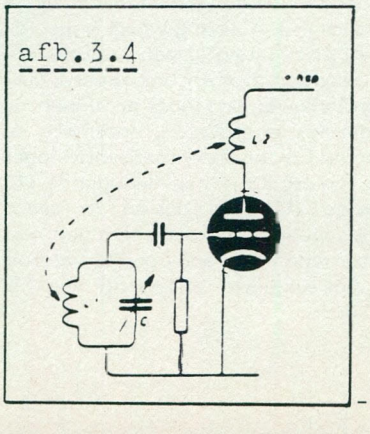

afb. 3.5

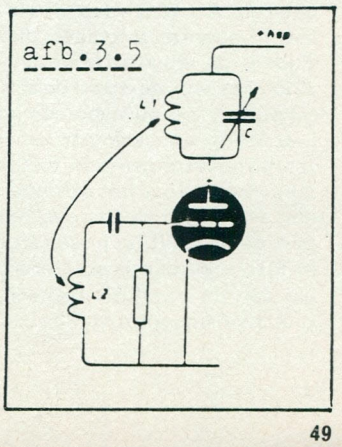

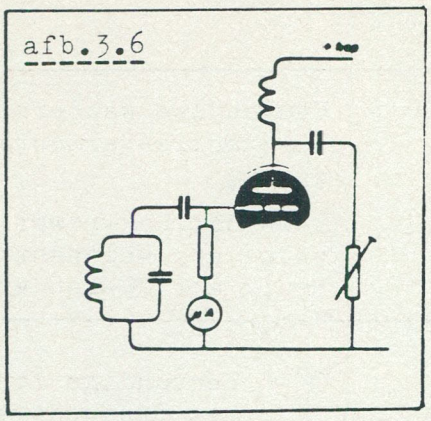

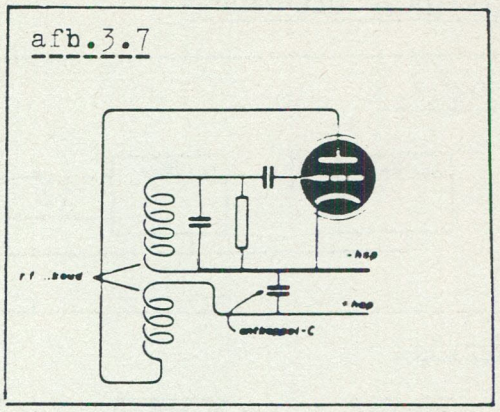

Deze negatieve spanning wordt op het laatst zo groot, dat de anodestroom niet langer meer kan toenemen. Er ontstaat dan een evenwicht, dat ook wel het verzadigingspunt genoemd wordt. We moeten echter niet menen, dat we hier met een gelijkstroomverschijnsel te doen hebben. De afstemkring L1-C zal het eerder genoemde inleidende verschijnsel en de daaropvolgende plotselinge stroomtoename plotseling "afknijpen" en meteen hierop weer ondersteunen. Dit "afknijpen" en "ondersteunen" gebeurt dan in de frequentie waarop de L-C-kring is afgestemd.

Wat hierboven is beschreven gaat in werkelijkheid zeer snel in zijn werk. Vrijwel onmiddellijk nadat de oscillatorschakeling is ingeschakeld draait het geval op volle toeren mits .....
Mits L1 en L2 op de juiste wijze zijn gekoppeld. Doen we dat niet, dan wordt elke vorm van genereren onmogelijk.
Hiernaast is er echter ook nog een tweede voorwaarde waaraan moet worden voldaan: de buis namelijk moet een signaal kunnen versterken. Dit behoeft echter niet zoveel te zijn, want in feite behoeven alleen de verliezen die in L1-C en L2 optreden te overwinnen. De versterking moet dus iets groter dan de factor één zijn.

Als inleiding op de nog volgende wetenswaardigheden de oscillator betreffende gaan we de oscillator van het type als in afb. 3.4 opzetten om er een proefje mee te doen. In figuur 3.6 zien we het schakelschemaatje van de praktische uitvoering van de oscillator voor deze proef. Parallel aan de hele zaak, dus tussen de anode van de buis en de aarde schakelen we een hoog-Ohmige variabele weerstand van bijvoorbeeld 100 kOhm. Staat deze variabele weerstand op zijn maximale weerstand ingesteld, welnu dan genereert de schakeling uitstekend. Verlagen we echter deze waarde, dan wordt de oscillator telkens wat zwaarder belast en zal tenslotte afslaan. Waar de oscillator al vrij snel afslaat, leren we uit deze proef dat deze schakeling niet te zwaar kan worden belast. Als we nu een frequentiemeter inschakelen en we herhalen de proef nog eens, dan zullen we ook bemerken dat de frequentie bij toenemende belasting wat zal verlopen.

We kunnen een oscillator dus niet te zwaar belasten, goed. Maar daarmee kunnen we nog niet zeggen, dat alles goed zal blijven gaan zolang die oscillator maar niet teveel wordt belast. Ook in de L-C-kring van een oscillator zit een Ohmse weerstand. De spoel heeft een bepaalde weerstand bij de frequentie waarop de zaak genereert.

In het begin van het oscillatorverhaal hebben we vastgesteld, dat onder invloed van stroomverschillen de kring begint te oscilleren. Als vanzelfsprekend hebben we aangenomen, dat dit in een frequentie geschiedt, die door de L-C-kring wordt bepaald. Tijdens de resonantie geschiedt er regelmatig een energieverplaatsing van de spoel naar de condensator en omgekeerd. Beschouwen we nu even een parallelkring, dan loopt er binnen de L-C-kring een kringstroom die des te groter is, naarmate de schijnweerstanden van de L en de C voor deze frequentie lager zijn. Het is voor het optreden van oscillatie een dwingende eis, dat de stroom in de spoel van de L-C-kring (dus L1) in fase is met de spoel (L 2) in de terugkoppeling. Zodra de stromen niet in fase zijn, dan is oscilleren ten ene male onmogelijk, waaruit we dan de conclusie trekken, dat oscillatie uitsluitend mogelijk is op de frequentie van de L-C-kring.

Bij een buisoscillator zijn echter de spanningen tussen rooster en aarde, gemeten op het rooster 180 graden gedraaid t.o.v. de spanning die we op de anode meten. De spanningen zijn dus niet in fase. Oscillatie met een buis is derhalve onmogelijk zou je nu kunnen zeggen..... Toch wel, want het "geheim" van de buisoscillator zit hem erin, dat we de spoelen op de juiste wijze met elkaar koppelen om zodoende de gewenste fase-overeenkomst te verkrijgen.

Een ezelsbruggetje in deze is: dat, afgezien van de onderbreking bij de koude einden van L1 en L2 moet men beide spoelen, wat de wikkelrichting betreft als één doorgaande spoel beschouwen..... In figuur 3.7 zien we de praktische uitvoering van dit "ezelsbruggetje".....

Andere oscillatorschakelingen

Nu bestaan er diverse mogelijkheden om met een buis trillingen op te wekken. De voornaamsten zullen we hierna even en in kort bestek de revue laten passeren.

Wanneer we L1 en L2 werkelijk tot één spoel samentrekken, krijgen we de "Hartly" oscillator of, zoals men deze schakeling ook wel noemt, de inductieve driepuntsschakeling.

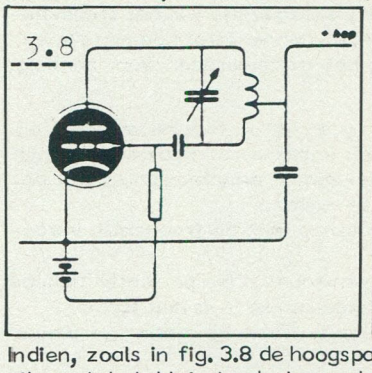

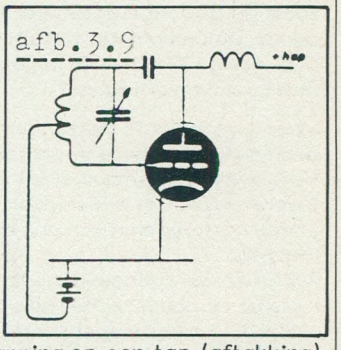

Indien, zoals in fig. 3.8 de hoogspanning op een tap (aftakking) zit, met het kleinste deel van de spoel aan roosterzijde, dan hebben we te doen met de Hartly met serievoeding.
Het is echter ook mogelijk om een Hartly met parallelvoeding te maken. Zo zien we in afb. 3.9 dat er een smoorspoel in het voedingscicuit is opgenomen. Het grote voordeel van een parallel gevoede Hartly is, dat de anodespanning niet meer de gehele spoel behoeft te doorlopen. Hier komt nog bij, dat de spoel en de afstemcondensator niet langer hoogspanning voeren en bovendien konden de roosterweerstand en de roostercondensator ook vervallen.

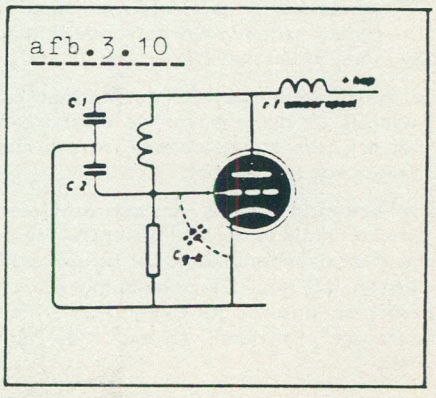

Gaan we de spoel niet aftakken, maar de afstemcondensator, dan krijgen we de zogenaamde Colpitts-oscillator. Deze oscillator heeft voor hoge frequenties voordelen boven de Hartly. De schakeling is afgebeeld in figuur 3.10. De serieschakeling van C1 en C2 samen is even groot als de afstemcondensator in de voorgaande schakelingen.

EENVOUDIG MG-SUPERTJE MET JUNKBOXMATERIAAL (ASSH)

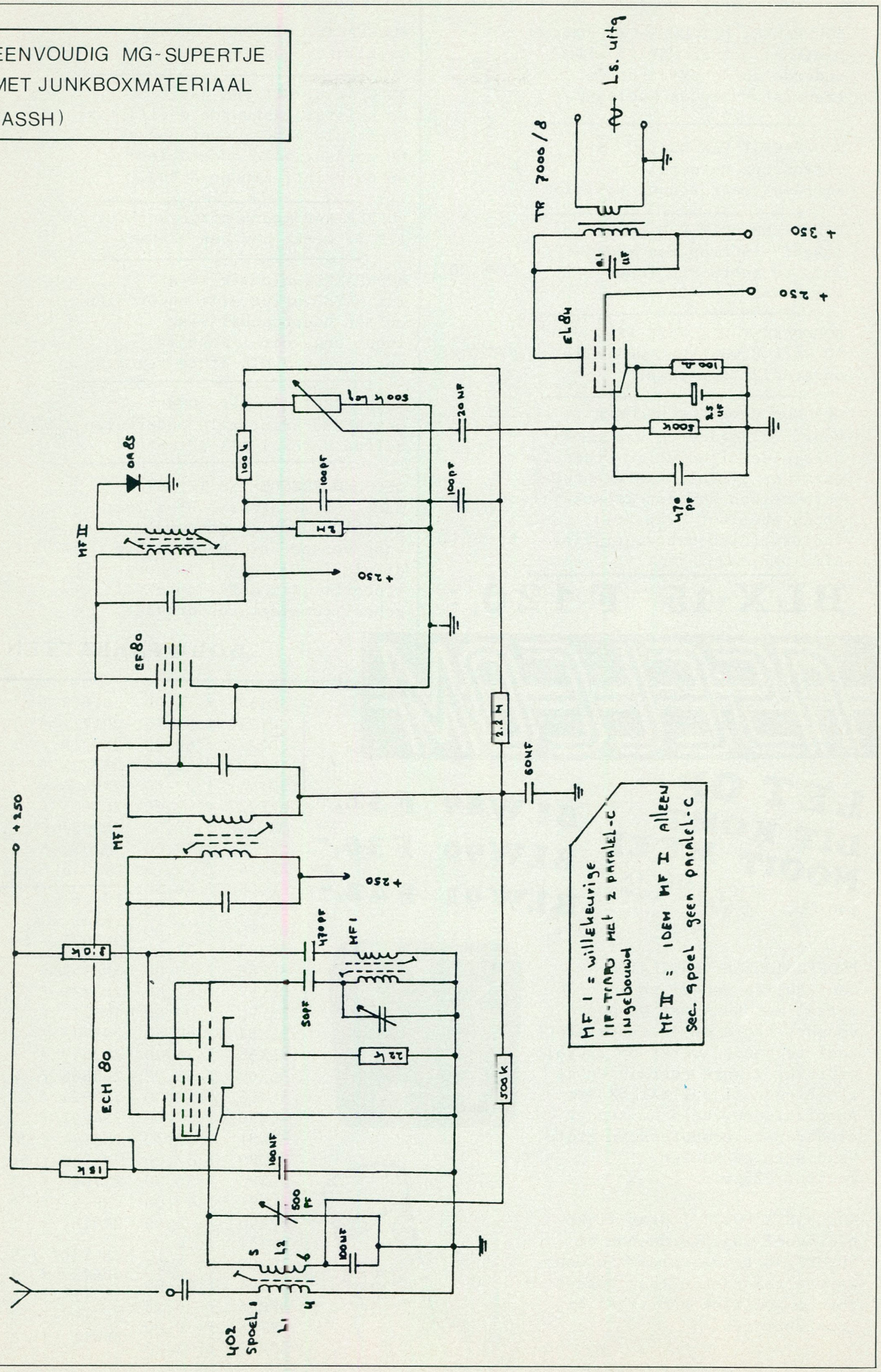

BOUWPAKKET UIT DEZE FRM 90Watt
Minimaal met de MRF245 alle onderdelen de print en de transistor zonder koelblok — ƒ 250,00

BOUWPAKKET VAN DE 150 Watt
uitvoering natuurlijk ook kompleet,maar zonder koelblok — ƒ 449,00

BOUWPAKKET UIT FRM april
35Watt eindtrap ook voor 2mtr te gebruiken input 4 à 5 Watt — ƒ 98,00

BOUWPAKKET UIT DEZE FRM
50 Watt U weet het wel alle onderdelen tor+print — ƒ 120,00

GEBOUWD SCRAMBLE DECODER
voor het decoderen van gescramblde signalen in scanners werkt op 12 Volt kan eventueel automatisch aan en uit schakelen en is absoluut piep vrij, inclusief inbouwbeschrijving Afm. 5X7 cm. — ƒ 59,00

BLX-15 F 120,-

BOUWPAKKET UIT FRM februari de Oscillator nog een paar — ƒ 37,50

BOUWPAKKET UIT FRM juni
de kristal gestuurde oscillator Hoeft niets meer over gezegt te worden, alle onderdelen en de print, zonder X-tal. — ƒ 98,50

BUFFERTRAP maart uitverkocht
I.P.S. werkt aan een nieuwe.

BOUWPAKKET Lineair 10Watt
met BLY87 print alle onderdelen en een bouwbeschrijving input ongeveer 1 Watt is op 2 en op 3 MTR af te regelen — ƒ 47,00

BOUWPAKKET Lineair 20Watt
met BLY88 print alle onderdelen zelfde verhaal als 10 watter — ƒ 60,00

GEBOUWD FREQUENTIE TELLER
meet tot minstens 550Mhz zeer gevoelig door op gebouwde voor versterker, heeft 8 Led display's.Cijfers 13mm hoog 4 poorttijden werkt op 12Volt geheel compleet zonder kast. — ƒ299,00

ASELCOM®

BOUWPAKKETTEN

LET OP
DIT KOMT
NOOIT MEER

PHILIPS

GEMETEN OP 430 MHz

BLW89 F 32,- 3W
BLW90 F 36,- 8W
BLW91 F 42,- 14W

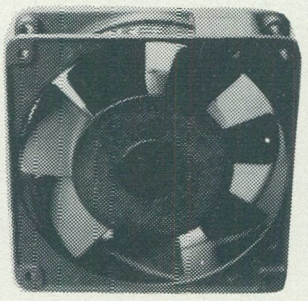

PROFFESIONELE VENTILATOR
zeer solide geheel van metaal met kunsstof schoepen voorhet hoofd en de transistors koel te houden werkt op 220Volt gebruikt 27Watt energie en de afmetingen zijn 118X118X39mm speciaal onwikkeld om zender eindtrappen,computers,en grote voedingen te koelen. gewicht 825gr. — ƒ 59,50

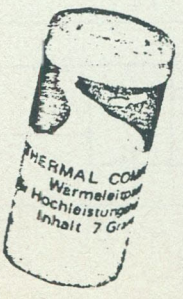

KOELPASTA POTJE 7 Gram lijkt niet veel maar voldoende om 80 MRF238 te voorzien van een warmte geleidende laag tussen tor en koelblok onmisbaar bij grootvermogen. — ƒ 3,50

SD1127	ƒ 8,00	2N1613	ƒ 1,20
SD1272	ƒ 39,75	2N1711	ƒ 1,20
SD1278	ƒ 69,00	2N2219	ƒ 1,25
SD1428	ƒ122,00	2N2222	ƒ 0,85
SD1441	ƒ339,00	2N2646	ƒ 2,40
MRF237	ƒ 9,00	2N2905	ƒ 1,25
MRF238	ƒ 37,50	2N3053	ƒ 1,40
MRF245	ƒ179,00	2N3054	ƒ 3,25
BFQ34	ƒ 39,75	2N3055	ƒ 4,30
BFQ68	ƒ 49,50	10 stuks origineel RCA 2N3055 ƒ 25,00	
P8002	ƒ 9,25		
BFY90	ƒ 3,00		
BLY87	ƒ 27,50		
BLY88	ƒ 40,00	2N3553	ƒ 4,75
BLY89	ƒ 62,50	2N3771	ƒ 8,25
BLY90	ƒ109,00	2N3772	ƒ 8,05
BLX67	ƒ 60,80	2N3773	ƒ 8,70
BLX68	ƒ 58,00	2N3819	ƒ 1,60
BLX69	ƒ 85,00	2N3866	ƒ 4,95
BLX15	ƒ120,00	2N3924	ƒ 11,20
BLW80	ƒ 57,60	2N4427	ƒ 3,95
BLW81	ƒ 87,30	2N5944	ƒ 39,50
BLW89	ƒ 32,00	2N5946	ƒ 56,50
BLW90	ƒ 36,00	2N708	ƒ 1,25
BLW91	ƒ 42,00	2N914	ƒ 1,20
BFR90	ƒ 3,40	2N918	ƒ 1,35
BFR91	ƒ 4,20	2SC1307	ƒ 9,50
BFR93	ƒ 3,25	40673	ƒ 3,10
BFR94	ƒ 49,00	3N211	ƒ 6,20
BFR96	ƒ 6,25	BFW10	ƒ 3,75
BFT66	ƒ 9,00	BFW11	ƒ 3,20
BFX89	ƒ 3,20		

TV ZENDERS

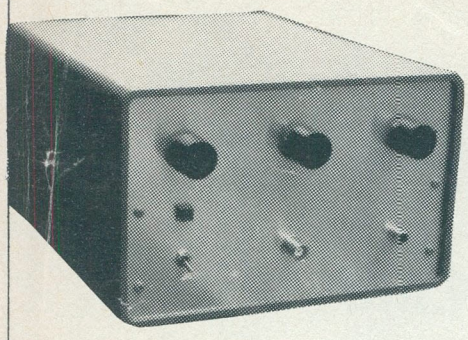

TV zenders werken allen op 14 Volt hebben aparte ingangen voor video en audio voorzien van potmeters om video en audio te regelen ook het Sync.signaal kan geregeld worden voor een goede beeld stabiliteit.

KRISTAL GESTUURD Kanaal 2,3 of 4 VHF 10 Watt ƒ1498,00
TV zenders alleen kristal gestuurd

kanaal 5 t/m 12 10Watt VHF	ƒ1498,00
kanaal 21 t/m 68 3Watt is UHF	ƒ1498,00
VHF 60Watt	ƒ1998,00

UHF meer als 3Watt op aanvraag.Bij bestelling gewenste kanaal opgeven en een aanbetaling van ƒ200,00 omdat wij niet met een partij kristallen willen blijven zitten.
LEVERTIJD 5 à 10 dagen na aanbetaling.Voor grotere vermogens gelieve te informeren.

OPGEGEVEN VERMOGEN IS MINIMAAL EN GEGARANDEERD voor de TV zenders is het vermogen van het Sync. signaal gemeten, en ook minimaal.
Harmonische onderdrukking is 65 dB

ASELCOM

FM OMROEP ZENDERS

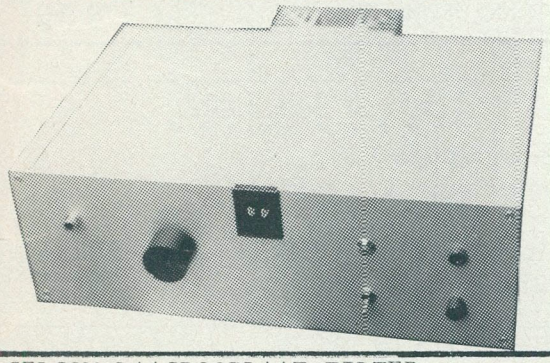

KRISTAL GESTUURD kan doormiddel van duimwielschakelaars op de juiste freq. worden gezet.
Vermogen 30 Watt.
Voeding 13,8 Volt nominaal
Stroom 5 Amp nominaal ƒ 998,00
Frequentie drift beter dan 100 Hz
Modulatie gevoeligheid 50 mVolt.
Modulatie ingang regelbaar op gewenste gevoeligheid.
Harmonische onderdrukking voldoet aan R.T.T. Eisen. (belgische ptt)
Afmetingen 30breed 10 hoog 20 cm diep

ZENDERS VOOR EXPORT. in nederland verboden.

ASELCOM LAAGDOORLAAT FILTER onderdrukt alle harmonische zelf van de slechtste zenders.verlies minder dan 0,5dB maximaal vermogen 60 Watt is toegestaan
te monteren tussen ƒ 47,50
zender en antenne voorzien van aansluitpluggen.

ONZE GRATIS CATALOGUS KUNT U ★ KOMEN AFHALEN OF wij sturen hem op maar dan moet U eerst ƒ 2,00 aan postzegels in een gesloten envelop aan ons toe sturen voor verzendkosten van de 46 pagina's de catalogus.

WIJ VERZENDEN DOOR DE GEHELE BENELUX Alleen onder rembours de kosten hiervan bedragen ƒ 8,50 onder de ƒ 50,00 bereken wij ƒ 5,00 administratie kosten voor extra zware artikelen worden de verzendkosten doorberekend. Valt meestal wel mee.

LINEAIRS IN DIVERSE UITVOERINGEN LEVERBAAR

150 WATT OUTPUT
werkt direct op 220 volt (dus geen extra voed.)
geschikt voor kontinu gebruik.
Stuur vermogen ongeveer 25 Watt ƒ 1498,00
Met ingebouwde ventilator.

OOK LINEAIRS OP 13,8 Volt leverbaar in kast

ARCO MICA TRIMMERS

404 word vervangen	
406 15-115pF	ƒ8,20
462 word vervangen	
463 10-180pF	ƒ4,70
464 25-280pF	ƒ4,80
465 50-380pF	ƒ5,90
467 105-580pF	ƒ6,75
vv.404 7-60pF	ƒ3,50
vv.462 10-80pF	ƒ3,50

TRONSER TRIMMERS VERZILVERD

1,7- 6.5pF	ƒ 2,95
2,1-12 pF	ƒ 2,65
2,5-21 pF	ƒ 2,95
2,6-23,5pF	ƒ 3,25
2,6-34,5pF	ƒ 4,45
4,5-55 pF	ƒ 6,50

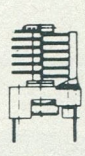

JAHRE ZILVER MICA UITVOORRAAD LEVERBAAR

ASIAN ELECTRONICS TEL. 020-327514
papaverhoek 22 1032 JZ AMSTERDAM NOORD
's-maandags GESLOTEN zaterdags 10-17 UUR
din/vrijdag 10-18 UUR

ASIAN ELECTRONICS

E.E.S. EDDY'S ELECTROSHOP

Alles op het gebied van radio- t.v.-onderdelen en scanners apparatuur.

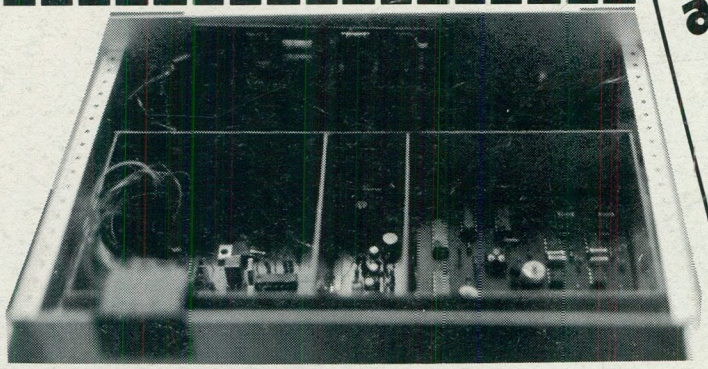

Voor export: FM Zenders

VFO meer dan 30 Watt mono	ƒ	425,--
VFO " " " " stereo	ƒ	575,--
PLL gestuurd meer dan 30 Watt mono	ƒ	775,--
PLL gestuurd " " " " stereo	ƒ	998,--

PLL FM-ZENDERS, regelbaar in stappen van 100 kHz. tussen 88 en 108 MHz. en uiteraard uitgerust met een filter ter onderdrukking van de harmonischen.
De stereocoder, kristalgestuurd met 15 kc filter en 38 kc filter, kanaalscheiding > 55 dB.
Deze FM-zenders zijn ock leverbaar zonder duimwielschakelaars, op één vaste freq. afgeregeld.
Tevens speciaal aangepast aan de Belgische PTT-eisen, 35 Watt ƒ 1.500,--

Stereocoder zoals boven omschreven, los op print FL. 245,--

DRAADLOZE TELEFOONS v/a ƒ 398,--

VOOR EXPORT: TV-ZENDERS

Krachtige 10 Watt UHF TV-ZENDERS, geluid en beeld kristalgestuurd. Alle kanalen binnen 24 uur leverbaar. PRIJS: ƒ 2.198,--

Idem 3 Watt ƒ 1.750,--

Met volledige garantie

* **

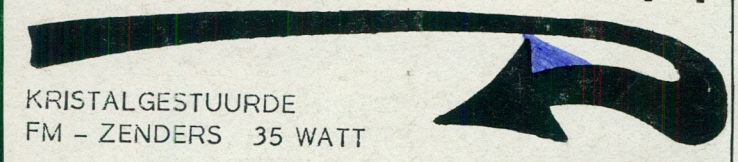

KRISTALGESTUURDE
FM - ZENDERS 35 WATT

Vaste kristalfreq. Bij bestelling Frequentie opgeven.
+/50,- (kristal)

FL. 375,--

Diverse antennes voor de F.M.!

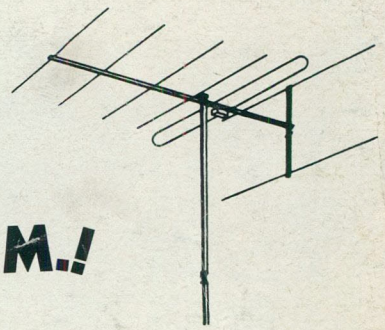

o.a. FM Dipool	ƒ	12,50
FM 2 elements	ƒ	27,50
FM 3 elements	ƒ	39,50
FM 5 elements	ƒ	49,50
FM 7 elements	ƒ	59,50
FM 14 elements	ƒ	169,50
Rondstralers GDX	ƒ	87,50
GDX	ƒ	147,50*

* speciaal voor 3 meter

TV-ANTENNE Fuba C ƒ 139,50

DIVERSE SCANNERS:

Kristalscanner v/a ƒ 275,--
Computerscanner v/a ƒ 698,--

KRISTALLEN v/a ƒ 7,50 - SPECIAAL GESLEPEN v/a ƒ 27,50

* MENGPANELEN v/a	ƒ	87,50
* ANTENNE ROTOREN STOLLE	ƒ	149,50
* " " CHANNEL MASTER	ƒ	169,50
* VOEDINGEN v/a 3 Amp.	ƒ	69,50
* " 20 Amp.	ƒ	398,--
* " regelbaar, 18V/ 6 Amp.	ƒ	169,50
* " " 20V/ 10 Amp.	ƒ	475,--

27 MHz. ZEND-/ONTVANGERS

o.a. SKYLINE 209	ƒ	98,--
MAJOR	ƒ	79,--
H7 CAIN 200 (1000 kan.)	ƒ	598,--
SUPERSTAR 200 (1000 kan.)	ƒ	598,--
COLT 120	ƒ	298,--
Mobiel en basis		
27 MHz. ANTENNES mobiel v/a	ƒ	29,50
basis v/a	ƒ	87,50

Eddy's Electro Shop

o.a. ANTENNE MATERIALEN - SCANNERS etc.

de CLERCQSTRAAT 16 - AMSTERDAM - TEL. 83 79 79